ITI Nr. 91[d]

VANDENTIEKIO
(Komunikacija)

šulinio
(Įrenginio pavadinimas)

Nr.(5) 186 KORTELĖ

VILNIUS
(Miestas)

RATO
(Gatvė)

1786
(Planšeto nomenklatūra)

ŠULINIO PIŪVIAI (Matmenys duoti m)

PRIRIŠIMO BRĖŽINYS

Vertikalinis

Horizontalinis

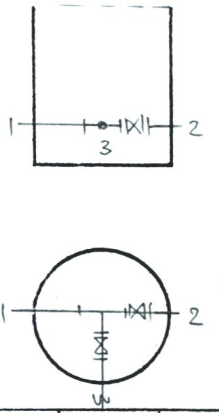

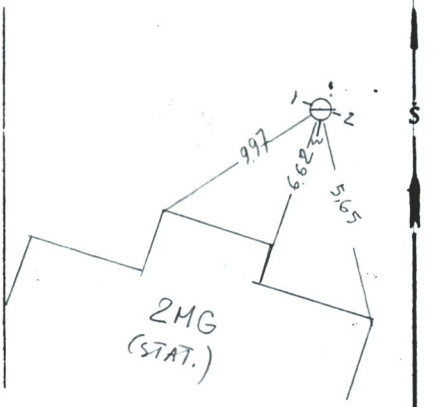

Pavadinimas	Medžiaga	Diametras	Atstumas nuo dangčio		Altitudės
Dangtis	ket.	650			129.40
Žemė					
Sienos	bet.				
Dugnas	bet.	2.00	1.83		127.57
Vamzdžiai Nr. 1	PLST	40	Viršus	1.43	127.97
			Apačia		
Nr. 2	PLST	40	Viršus	1.43	127.97
			Apačia		
Nr. 3	PLST	40	Viršus	1.43	127.97
			Apačia		
Nr. 4			Viršus		
			Apačia		
Nr. 5			Viršus		
			Apačia		
Nr. 6			Viršus		
			Apačia		
Nr. 7			Viršus		
			Apačia		

Lipynės MET 4
(Medžiaga, kiekis)

Ar yra vandens? .....

Ar yra dujų? .....

Pastabos be žiedo
be pančio

Inžinerinių tyrinėjimų INSTITUTAS

Objekto Nr. 01-2-86 88

Sudarė (parašas) AUGŪNAS (pavardė)

Patikrino (parašas) (pavardė)

1996 m. 08 mėn. 16 d.
(Įrenginio tyrinėjimo data)