Vand (Komunikacija)	kameros (Įrenginio pavadinimas)	Nr. (2) 52 KORTELĖ
Vilnius (Miestas)	Liedeikos (Gatvė)	1695 (Planšeto nomenklatūra)

ŠULINIO PIŪVIAI (Matmenys duoti m)

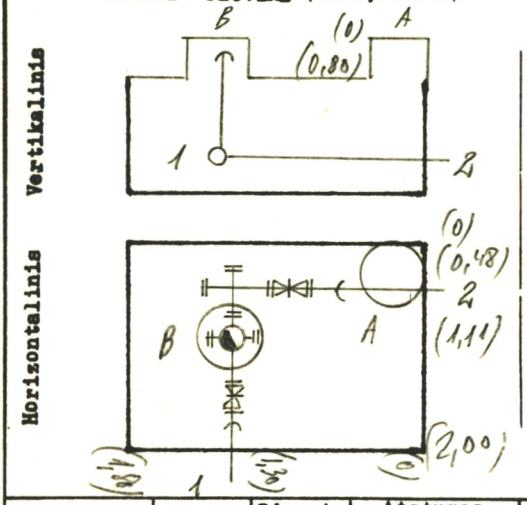

PRIRIŠIMO BRĖŽINYS

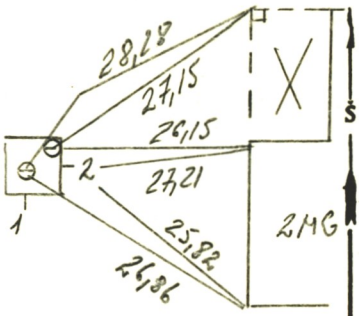

Pavadinimas		Medžiaga	Diametras	Atstumas nuo dangčio		Altitudės
Dengtis		ket.	650			t) 105,13
Žemė				0,0		105,13
Sienos		bet.				
Dugnas		bet.	2000 × 1800	2,75		102,38
Vamzdžiai	Nr. 1	ket	100	Viršus	2,27	102,86
				Apačia		
	Nr. 2	ket	65	Viršus	2,27	102,86
				Apačia		
	Nr. 3			Viršus		
				Apačia		
	Nr. 4			Viršus		
				Apačia		
	Nr. 5			Viršus		
				Apačia		
	Nr. 6			Viršus		
				Apačia		
	Nr. 7			Viršus		
				Apačia		

Lipynės .....
(Medžiaga, kiekis)

Ar yra vandens? .....

Ar yra dujų? .....

Pastabos HB = 105,16 .....

Inžinerinių tyrinėjimų INSTITUTAS

Objekto Nr. 01-3/600.3

Sudarė	(parašas)	(pavardė)
Patikrino	(parašas)	(pavardė)

1975 m. 07 mėn. 12 d.
(Įrenginio tyrinėjimo data)