ITI Nr. 91

F. kanalizacija
(Komunikacija)

Nr.(__) 191 KORTELĖ

(Įrenginio pavadinimas)

Vilnius
(Miestas)

Pušyno kelias
(Gatvė)

(Planšeto nomenklatūra)

ŠULINIO PIŪVIAI (Matmenys duoti m)

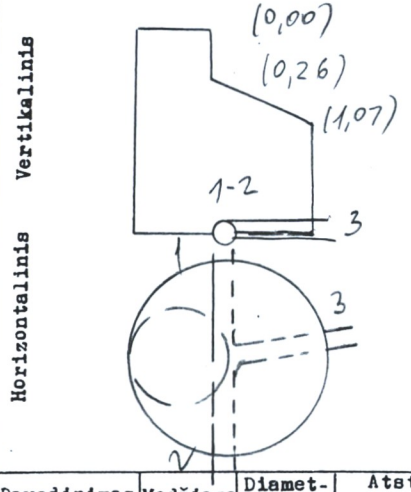

PRIRIŠIMO BRĖŽINYS

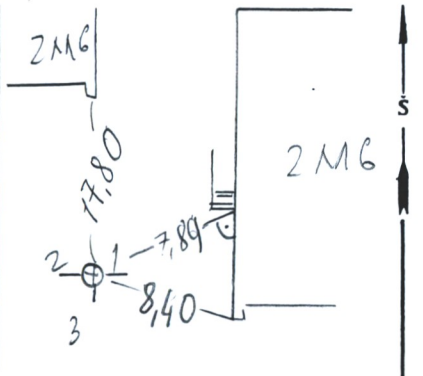

Pavadinimas		Medžiaga	Diametras	Atstumas nuo dangčio		Aukštutės	Lipynės ...2... (Medžiaga, kiekis)
Dangtis		bet	650			129,26	
Žemė				0,00		129,26	Ar yra vandens? ...–...
Sienos		bet					Ar yra dujų? ...–...
Dugnas		bet	1000	1,50		127,76	Pastabos .....
Vamzdžiai	Nr. 1	PE	225×13,4	Viršus			
				Apačia	1,62	127,64	
	Nr. 2	PE	225×13,4	Viršus			
				Apačia	1,64	127,62	
	Nr. 3	bet.	150	Viršus			
				Apačia	1,62	127,64	
	Nr. 4			Viršus			
				Apačia			
	Nr. 5			Viršus			
				Apačia			
	Nr. 6			Viršus			
				Apačia			
	Nr. 7			Viršus			
				Apačia			

UAB"INŽINERINIAI TYRINĖJIMAI"
Filialas "TOPOGRAFIJA"

Objekto Nr. 01-2-11834

Sudarė (parašas) Krukovskij (pavardė)

Patikrino (parašas) (pavardė)

2004 m. 10 mėn. 20 d.
(Įrenginio tyrinėjimo data)