ITI Nr. 91

FEKALINĖ KANALIZACIJA (Komunikacija) — (Įrenginio pavadinimas) — Nr.( ) 72 KORTELĖ

VILNIUS (Miestas) — BRAŠKIŲ (Gatvė) — 1538 (Planšeto nomenklatūra)

ŠULINIO PIŪVIAI (Matmenys duoti m)

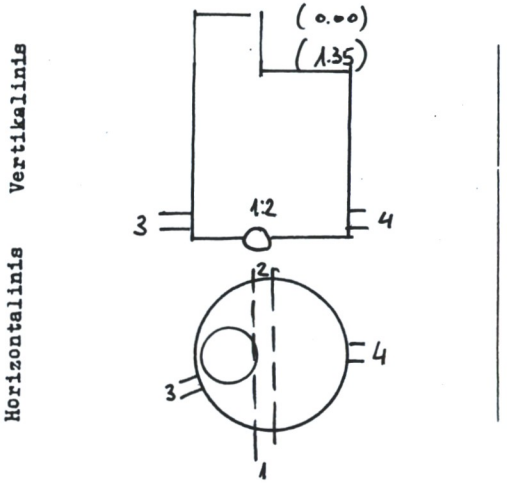

PRIRIŠIMO BRĖŽINYS

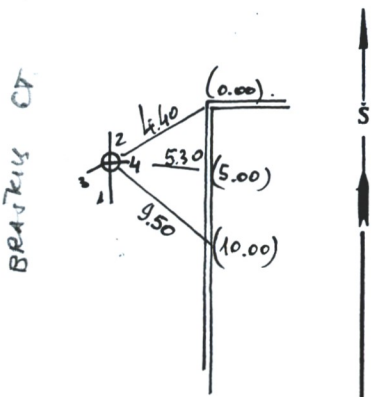

Pavadinimas		Medžiaga	Diametras	Atstumas nuo dangčio		Altitudės
Dangtis		KET	640			158.73
Žemė		–		0.00		158.73
Sienos		BET				
Dugnas		BET	1.00	3.12		155.61
Vamzdžiai	Nr. 1	KER	200	Viršus		
				Apačia	3.20	155.53
	Nr. 2	KER	200	Viršus		
				Apačia	3.20	155.53
	Nr. 3	KER	100	Viršus		
				Apačia	3.02	155.71
	Nr. 4	KER	300	Viršus		
				Apačia	3.02	155.71
	Nr. 5			Viršus		
				Apačia		
	Nr. 6			Viršus		
				Apačia		
	Nr. 7			Viršus		
				Apačia		

Lipynės .....6..... (Medžiaga, kiekis)

Ar yra vandens? ..–.....

Ar yra dujų? .....–.....

Pastabos .....–.....

.....

.....

AB"INŽINERINIAI TYRINĖJIMAI"
Filialas "TOPOGRAFIJA"

Objekto Nr. 01-2-10263

Sudarė (parašas) MISIUKAS (pavardė)

Patikrino (parašas) JASIUKEVIČIUS (pavardė)

2001 m. 01 mėn. 02 d.
(Įrenginio tyrinėjimo data)