Šiluminė trasa	Sklendžių šulinys	Korteles Nr. 204
(Komunikacija)	(Irenginio pavadinimas)	
Vilnius	Leičių	69-D-9 75/33-0195
(Miestas)	Gatve	Planšeto nomenklatura

Vertikalusis

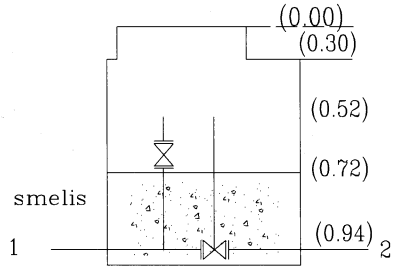

Horizontalusis

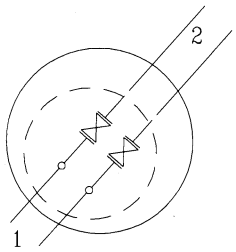

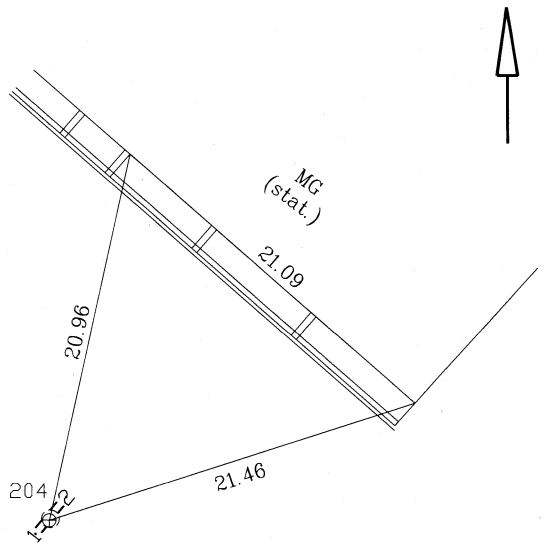

6067523.25
578700.77

Pavadinimas		Medžiaga	Diametras	Atstumas nuo dangčio		Altitudes	Lipynes
Dangtis		ket.	650			184.35	Medžiaga,kiekis
Žeme							Ar yra vandens?
Sienos		bet.					Ar yra duju?
Dugnas		bet.	1000				Pastabos:
Vamzdžiai	Nr.1	2 pln	76.1/140	Viršus	0.94	183.41	Vamzdžiai uždengti smėliu
				Apačia			
	Nr.2	2 pln	76.1/140	Viršus	0.94	183.41	Aukščių sistema – LAS 07
				Apačia			UAB "Geodeziniai ir topografiniai darbai"
							Objektas:
							Sudare — V. Janušis
							Patikrino — parašas (pavarde)
							2019m. ...03... men. .... d. tyrinėjimo data