Šilumotiekis	šulinys	Nr. (__) _____A137__ KORTELĖ
(Komunikacija)	(Įrenginio pavadinimas)	
Vilnius	Manufaktūrų	77/32 - 0321 152 - B - 6
(Miestas)	(Gatvė)	(Planšeto nomenklatūra)

ŠULINIO PJŪVIAI (Matmenys duoti m)

Vertikalus

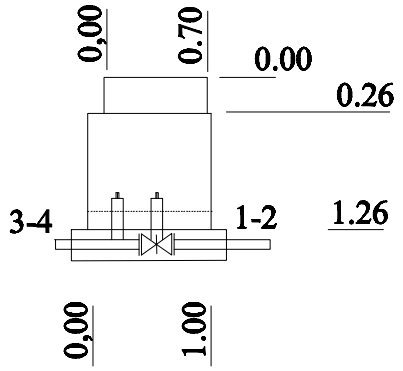

Horizontalus

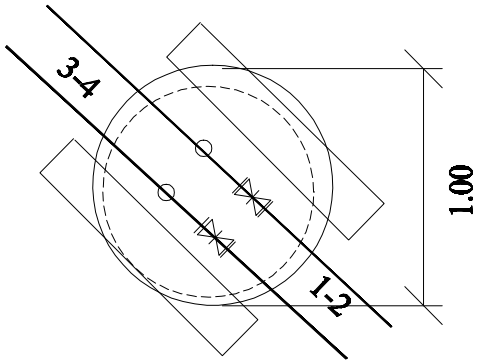

PRIRIŠIMO BRĖŽINYS

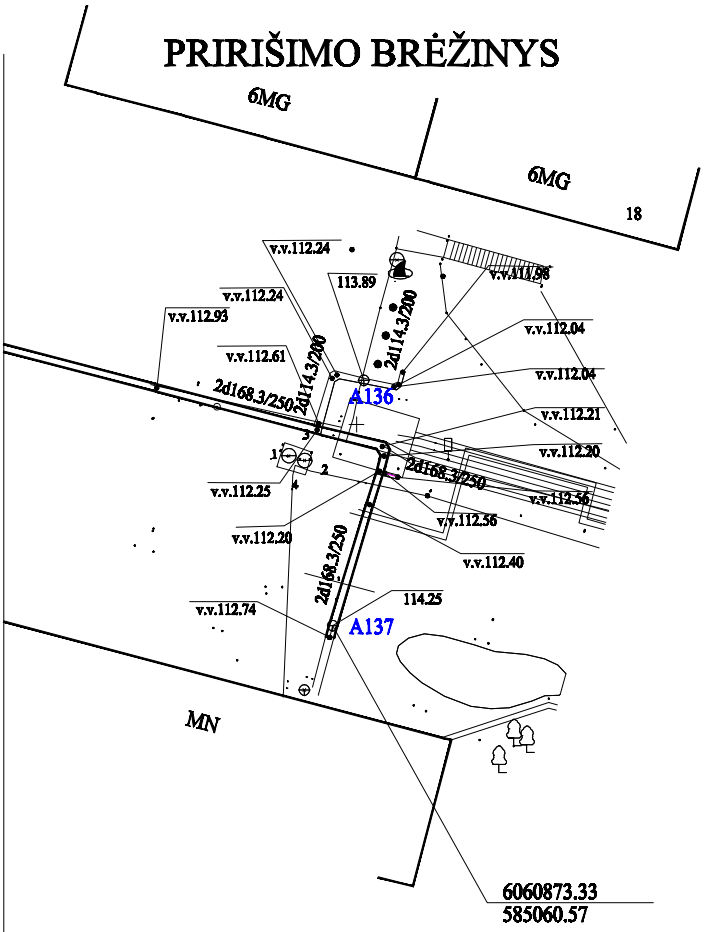

Pavadinimas		Medžiaga	Diametras (mm)	Atstumas nuo dangčio (m)		Altitudės(m)
Dangtis		ket.	700			114.25
Žemė						
Sienos		bet.				
Dugnas		smelis	1200	1.26		112.99
Vamzdžiai	Nr. 1,2	plienas	2d168.3/250	Viršus	1.51	112.74
				Apačia		
	Nr. 3,4	plienas	2d168.3/250	Viršus	1.51	112.74
				Apačia		
	Nr. 3			Viršus		
				Apačia		
	Nr. 4			Viršus		
				Apačia		
	Nr. 5			Viršus		
				Apačia		
	Nr. 6			Viršus		
				Apačia		
	Nr. 7			Viršus		
				Apačia		
				Viršus		
				Apačia		

Lipynės _____ (Medžiaga, kiekis)

Ar yra vandens ? nėra

Ar yra dujų ? nėra

Pastabos

Aukščių sistema LAS07

UAB Geo2
GEODEZINIAI IR TOPOGRAFINIAI DARBAI

Objekto nr.

Sudarė		
		V.Kapleris
Patikrino		

2019.07

(įrenginio tyrinėjimo data)