Šilumotiekis	šulinys	Nr. (__) _____A86__ KORTELĖ
(Komunikacija)	(Įrenginio pavadinimas)	
Vilnius	Manufaktūrų	76/32 - 0340 152 - B - 5
(Miestas)	(Gatvė)	(Planšeto nomenklatūra)

ŠULINIO PJŪVIAI (Matmenys duoti m)

Vertikalus

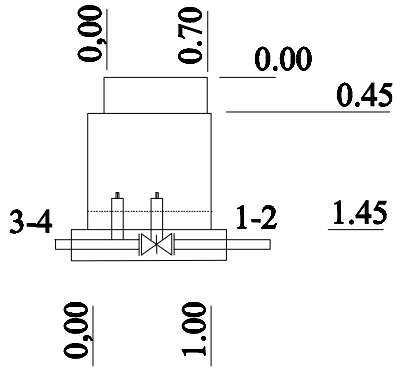

Horizontalus

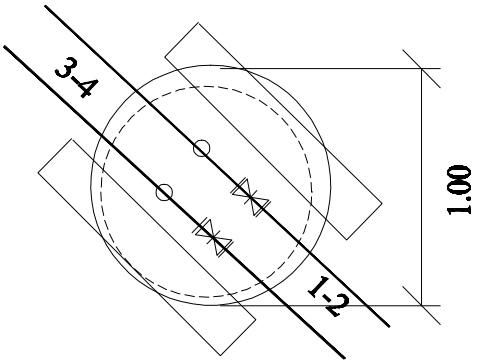

PRIRIŠIMO BRĖŽINYS

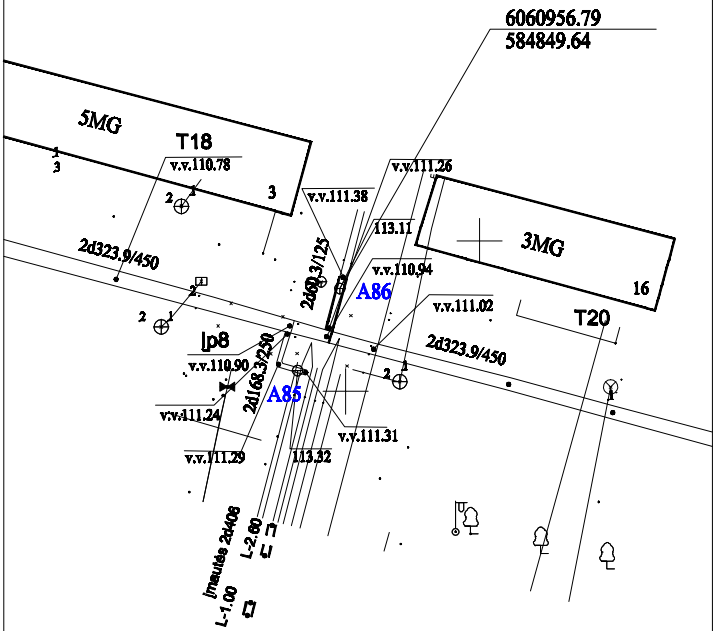

Pavadinimas		Medžiaga	Diametras (mm)	Atstumas nuo dangčio (m)		Altitudės(m)
Dangtis		ket.	700			113.11
Žemė						
Sienos		bet.				
Dugnas		smelis	1000	1.45		111.66
Vamzdžiai	Nr. 1,2	plienas	2d60.3/125	Viršus	1.73	111.38
				Apačia		
	Nr. 3,4	plienas	2d60.3/125	Viršus	1.73	111.38
				Apačia		
	Nr. 3			Viršus		
				Apačia		
	Nr. 4			Viršus		
				Apačia		
	Nr. 5			Viršus		
				Apačia		
	Nr. 6			Viršus		
				Apačia		
	Nr. 7			Viršus		
				Apačia		
				Viršus		
				Apačia		

Lipynės	4 (Medžiaga, kiekis)
Ar yra vandens ?	nėra
Ar yra dujų ?	nėra
Pastabos	
Aukščių sistema	LAS07

UAB Geo2
GEODEZINIAI IR TOPOGRAFINIAI DARBAI

Objekto nr.

Sudarė		
		V.Kapleris
Patikrino		

2019.07

(įrenginio tyrinėjimo data)