| Šilumotiekis | Šilumotiekio šulinys | 41 |
|---|---|---|
| (inžinerinio tinklo pavadinimas) | (įrenginio pavadinimas) | (įrenginio numeris) |

| Vilniaus m. sav., Vilniaus m., Viršuliškių g. 73 | 75320076 |
|---|---|
| (adresas) | (LKS-94 M 1:500 plano numeris) |

## ĮRENGINIO PJŪVIAI (matmenys duoti m)

Vertikalinis

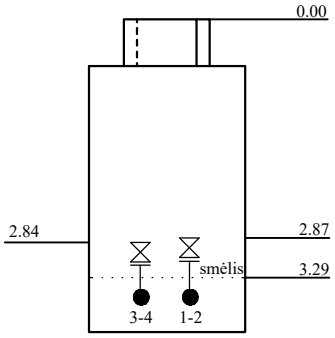


Horizontalinis

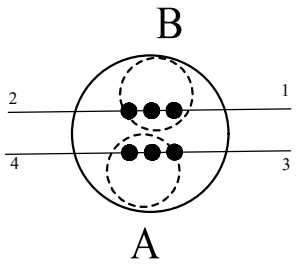


## SĄSAJOS SCHEMA

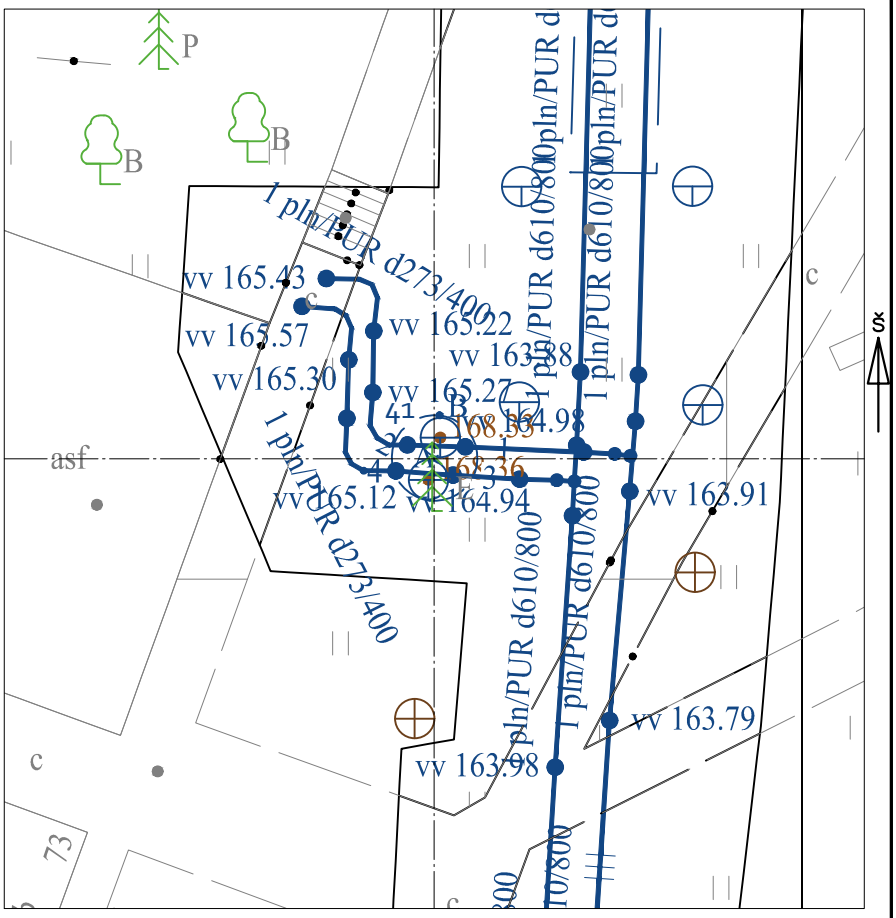


| Pavadinimas | | Medžiaga | Skersmuo arba matm., mm | | Atstumas nuo dangčio, m | | Altitudė |
|---|---|---|---|---|---|---|---|
| Dangtis | | ket | 650 | | | | 168.37 |
| Žemė | | grunt | | | 0.00 | | 168.37 |
| Sienos | | glžb | | | | | |
| Lubos | | glžb | 2000 | | | | 168.05 |
| Dugnas | | smėl | 2000 | | 3.29 | | 165.08 |
| Vamzdžiai | Nr. 1 | pln/PUR | Išorinis | 400 | Viršus | 164.94 | 3.43 |
| | | | Vidinis | 273 | Apačia | 165.34 | 3.03 |
| | Nr. 2 | pln/PUR | Išorinis | 400 | Viršus | 164.94 | 3.43 |
| | | | Vidinis | 273 | Apačia | 165.34 | 3.03 |
| | Nr. 3 | pln/PUR | Išorinis | 400 | Viršus | 164.98 | 3.39 |
| | | | Vidinis | 273 | Apačia | 165.38 | 2.99 |
| | Nr. 4 | pln/PUR | Išorinis | 400 | Viršus | 164.98 | 3.39 |
| | | | Vidinis | 273 | Apačia | 165.38 | 2.99 |
| | Nr. 5 | | Išorinis | | Viršus | | |
| | | | Vidinis | | Apačia | | |
| | Nr. 6 | | Išorinis | | Viršus | | |
| | | | Vidinis | | Apačia | | |
| | Nr. 7 | | Išorinis | | Viršus | | |
| | | | Vidinis | | Apačia | | |
| | Nr. 8 | | Išorinis | | Viršus | | |
| | | | Vidinis | | Apačia | | |
| | Nr. 9 | | Išorinis | | Viršus | | |
| | | | Vidinis | | Apačia | | |
| | Nr. 10 | | Išorinis | | Viršus | | |
| | | | Vidinis | | Apačia | | |
| | Nr. 11 | | Išorinis | | Viršus | | |
| | | | Vidinis | | Apačia | | |
| | Nr. 12 | | Išorinis | | Viršus | | |
| | | | Vidinis | | Apačia | | |

Lipynės: _____ (medžiaga, kiekis)

Ar yra vandens? Ne

Ar yra dujų? Ne

Pastabos:

X = 6064086.44; Y = 578990.60

Matavimai atlikti nuo A liuko.

Objektas:

| | | | |
|---|---|---|---|
| Matavimus atliko | M. Bušeika (vardas ir pavardė) | | |
| | 1GKV-1781 (geodezininko kv.paž.Nr.) | (parašas) | 2023-10-04 (data) |
| Matavimus atliko | (vardas ir pavardė) | | |
| | (geodezininko kv.paž.Nr.) | (parašas) | (data) |
| Matavimus atliko | (vardas ir pavardė) | | |
| | (geodezininko kv.paž.Nr.) | (parašas) | (data) |