Šiluminė trasa	Pereinamas kolektorius	Korteles Nr. 1
(Komunikacija)	(Irenginio pavadinimas)	
Vilnius	Pilaitės pr.	75/32 – 0066
(Miestas)	Gatve	Planšeto nomenklatura

Vertikalusis

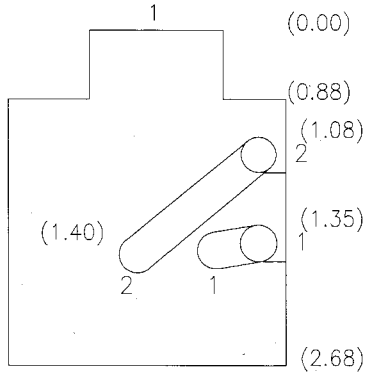

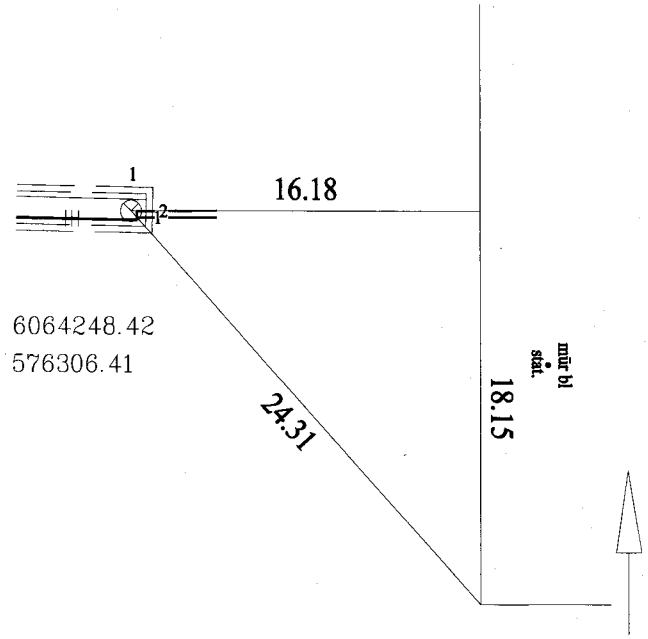

Horizontalusis

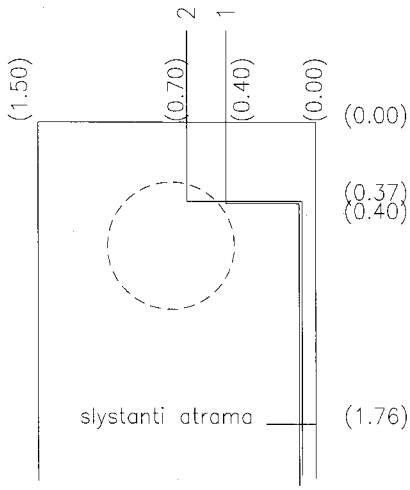

Pavadinimas	Medžiaga	Diametras	Atstumas nuo dangčio	Altitudės	Lipynės —
Dangtis	ket.	650		161.12	Medžiaga,kiekis
Žeme					Ar yra vandens?
Sienos	bet.				Ar yra duju?
Dugnas	bet		2.68	158.44	Pastabos:

Kryptis	Nr.	Komunikacijos Rūšis	Medžiaga	Diametras			
1	1–2	Šilumotiekis	2 pln	76/140	1	1.40	159.72
					2	1.40	159.72

Aukščių sistema: LAS 07

UAB "Geodeziniai ir topografiniai darbai"

Objektas:

Sudarė		V. Janušis
Patikrino		

parašas (pavardė)

2022m. .....02..... men. .... d.
tyrinėjimo data