šiluminė (komunikacija) | šulinys (įrenginio pavadinimas) | Nr. 4 | KORTELĖ

Vilnius (miestas) | Laisvės pr. (gatvė) | 75/32–0018 (planšeto nomenklatūra)

Š

Šulinio pjūviai

Vertikalinis

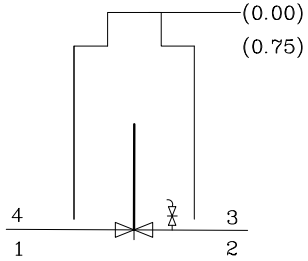

Horizontalinis

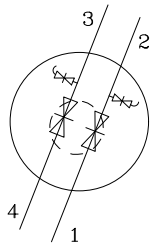

Pririšimo brėžinys

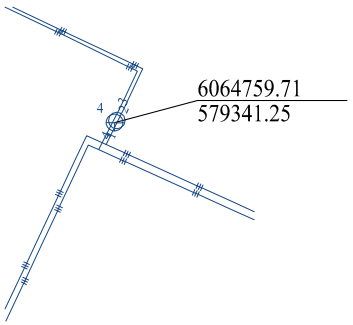

Pavadinimas		Medžiaga	Diametras, mm	Atstumas nuo dangčio, m		Altitudės
Dangtis		ketus	650			173.99
Žemė						
Sienos		g./b.				
Dugnas			1000			
Vamzdžiai	1; 2	pln	2d48.3/110	Viršus	1.18	172.81
				Apačia		
	3; 4	pln	2d48.3/110	Viršus	1.18	172.81
				Apačia		
				Viršus		
				Apačia		
				Viršus		
				Apačia		
				Viršus		
				Apačia		
				Viršus		
				Apačia		
				Viršus		
				Apačia		
				Viršus		
				Apačia		

Lipynės ..... (medžiaga, kiekis)

Ar yra vandens? .....

Ar yra dujų? .....

Pastabos .....

AUKŠČIŲ SISTEMA LAS07

J.Šalkausko
personalinė įmonė
tel.8 686 80075

Objektas:

Sudarė

J.Šalkauskas

(v. pavardė) (parašas)

2023
(įrenginio tyrinėjimo data)