Ryšiai
(Komunikacija)

Ryšio komunikacijų šulinys
(įrenginio pavadinimas)

Nr.(_____) _154_KORTELĖ

Vilniaus m.
(Miestas)

Z. Sierakausko g.
(Gatvė)

(76/32-0266) 4825
(Planšeto nomenklatūra)

ŠULINIO PJŪVIAI (Matmenys duoti m)

Vertikalinis

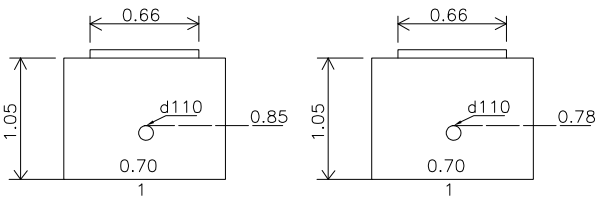

Horizontalinis

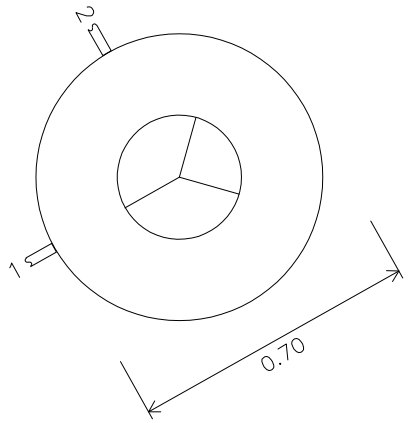

PRIRIŠIMO BRĖŽINYS

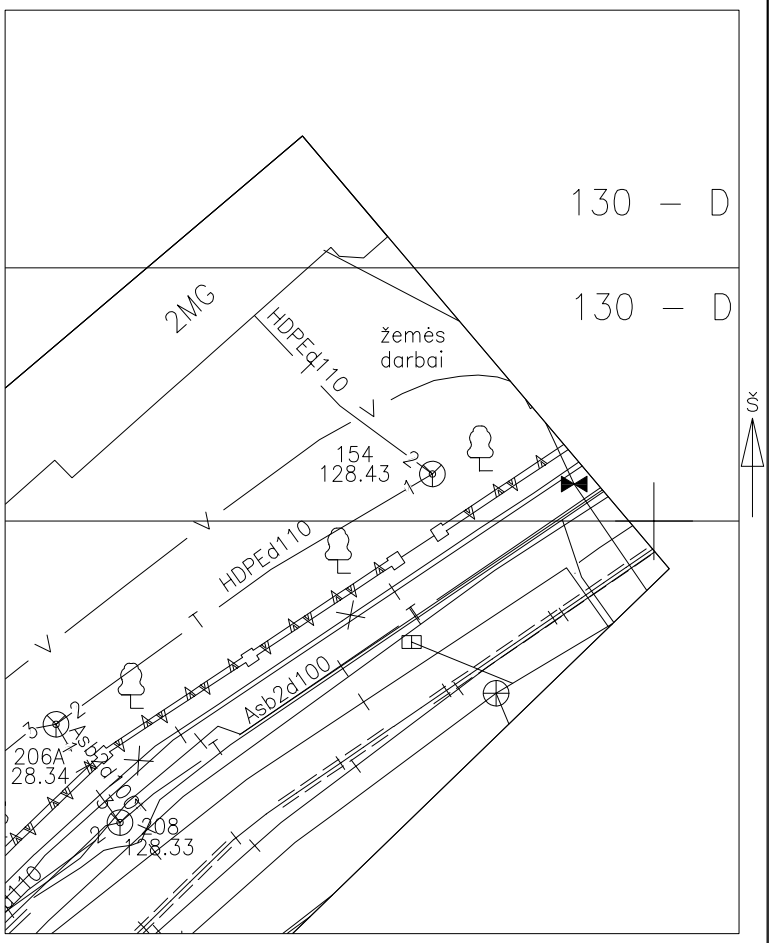

Koordinačių sistema: LKS94
Aukščių sistema: LAS07

Pavadinimas		Medžiaga	Diametras	Atstumas nuo dangčio		Altitudės
Dangtis		Ketus	660			128.43
Žemė		Gruntas		0.00		128.43
Sienos		Betonas				
Dugnas		Betonas	700	1.05		127.38
Vamzdžiai	Nr. 1	HDPE	110	Viršus	0.85	127.58
				Apačia	0.96	127.47
	Nr. 2	HDPE	110	Viršus	0.78	127.65
				Apačia	0.89	127.54
	Nr. 3			Viršus		
				Apačia		
	Nr. 4			Viršus		
				Apačia		
	Nr. 5			Viršus		
				Apačia		
	Nr. 6			Viršus		
				Apačia		
	Nr. 7			Viršus		
				Apačia		
	Nr. 8			Viršus		
				Apačia		

Lipynės –
(medžiaga, kiekis)

Ar yra vandens –

Ar yra dujų –

Pastabos X = 6061501.83; Y = 581391.38

UAB "Inžinerinė geodezija"

Objekto nr.

Sudarė		A. Valentukevičius
	Parašas	Pavardė
Patikrino		
	Parašas	Pavardė

2020-01-14
(įrenginio tyrinėjimo data)