Ryšiai
(Komunikacija)

Ryšio komunikacijų šulinys
(įrenginio pavadinimas)

Nr.(_____) _117_KORTELĖ

Vilniaus m.
(Miestas)

B. Sruogos g.
(Gatvė)

(77/33-0341) 2851
(Planšeto nomenklatūra)

ŠULINIO PJŪVIAI (Matmenys duoti m)

Vertikalinis

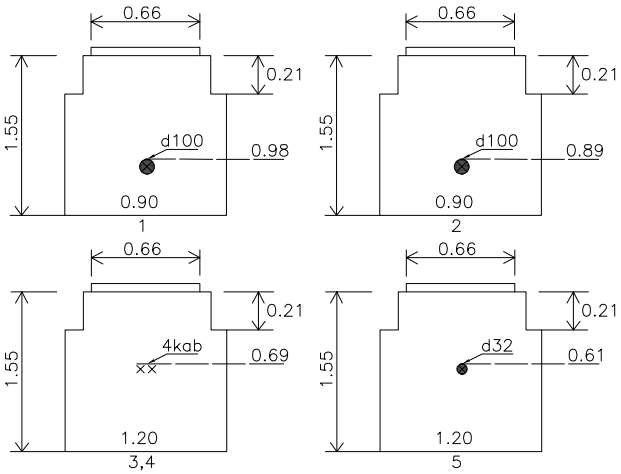

Horizontalinis

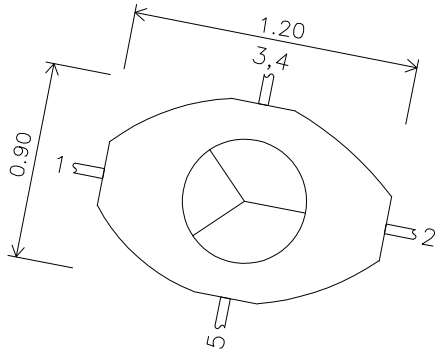

PRIRIŠIMO BRĖŽINYS

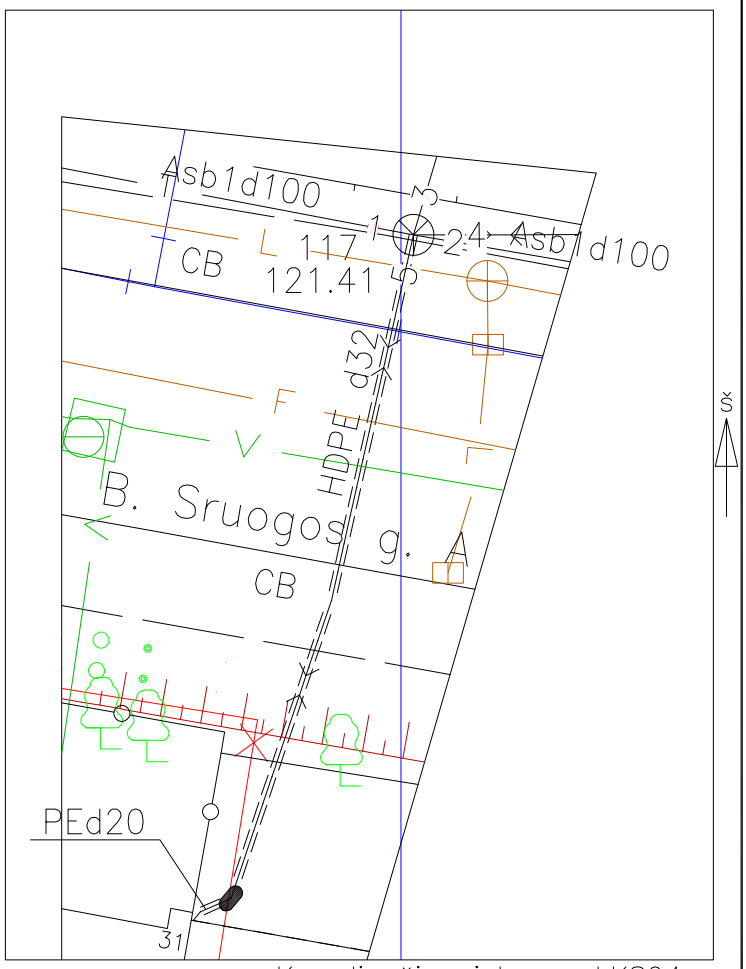

Koordinačių sistema: LKS94
Aukščių sistema: LAS07

Pavadinimas		Medžiaga	Diametras	Atstumas nuo dangčio		Altitudės
Dangtis		Ketus	660			121.41
Žemė		Gruntas		0.00		121.41
Sienos		Betonas				
Dugnas		Betonas	1200x900	1.55		119.86
Vamzdžiai	Nr. 1	Asb	100	Viršus	0.98	120.43
				Apačia	1.08	120.33
	Nr. 2	Asb	100	Viršus	0.89	120.52
				Apačia	0.99	120.42
	Nr. 3	Kab.	2vnt.	Viršus	0.69	120.72
				Apačia		
	Nr. 4	Kab.	2vnt.	Viršus	0.69	120.72
				Apačia		
	Nr. 5	HDPE	32	Viršus	0.61	120.80
				Apačia	0.64	120.77
	Nr. 6			Viršus		
				Apačia		
	Nr. 7			Viršus		
				Apačia		
	Nr. 8			Viršus		
				Apačia		

Lipynės –
(medžiaga, kiekis)

Ar yra vandens –

Ar yra dujų –

Pastabos X = 6065735.71; Y = 585159.11

UAB "Inžinerinė geodezija"

Objekto nr.

Sudarė	Parašas	A. Valentukevičius Pavardė
Patikrino	Parašas	Pavardė

2020-04-29
(įrenginio tyrinėjimo data)