Ryšiai
(Komunikacija)

Ryšio komunikacijų šulinys
(įrenginio pavadinimas)

Nr.(_____) _211_KORTELĖ

Vilniaus m.
(Miestas)

Verkių g.
(Gatvė)

(76/33-0253) 91-B-7
(Planšeto nomenklatūra)

ŠULINIO PJŪVIAI (Matmenys duoti m)

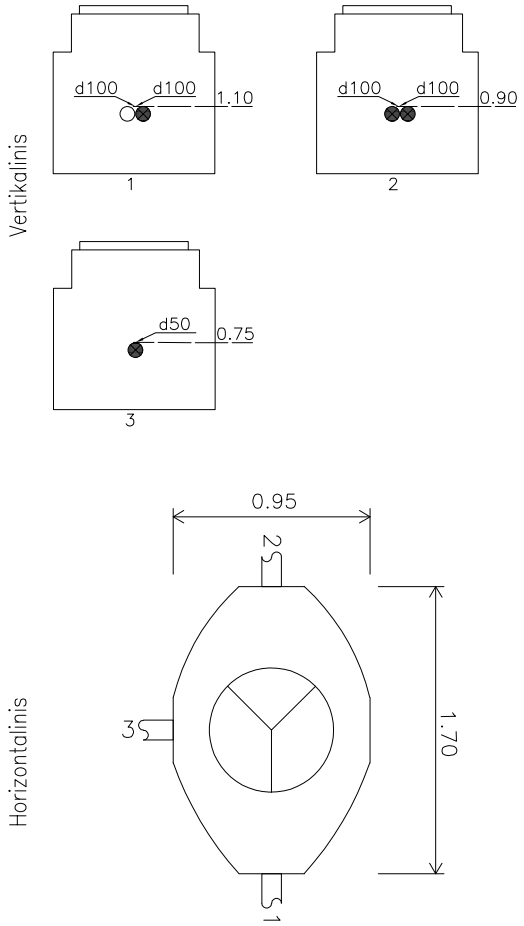

PRIRIŠIMO BRĖŽINYS

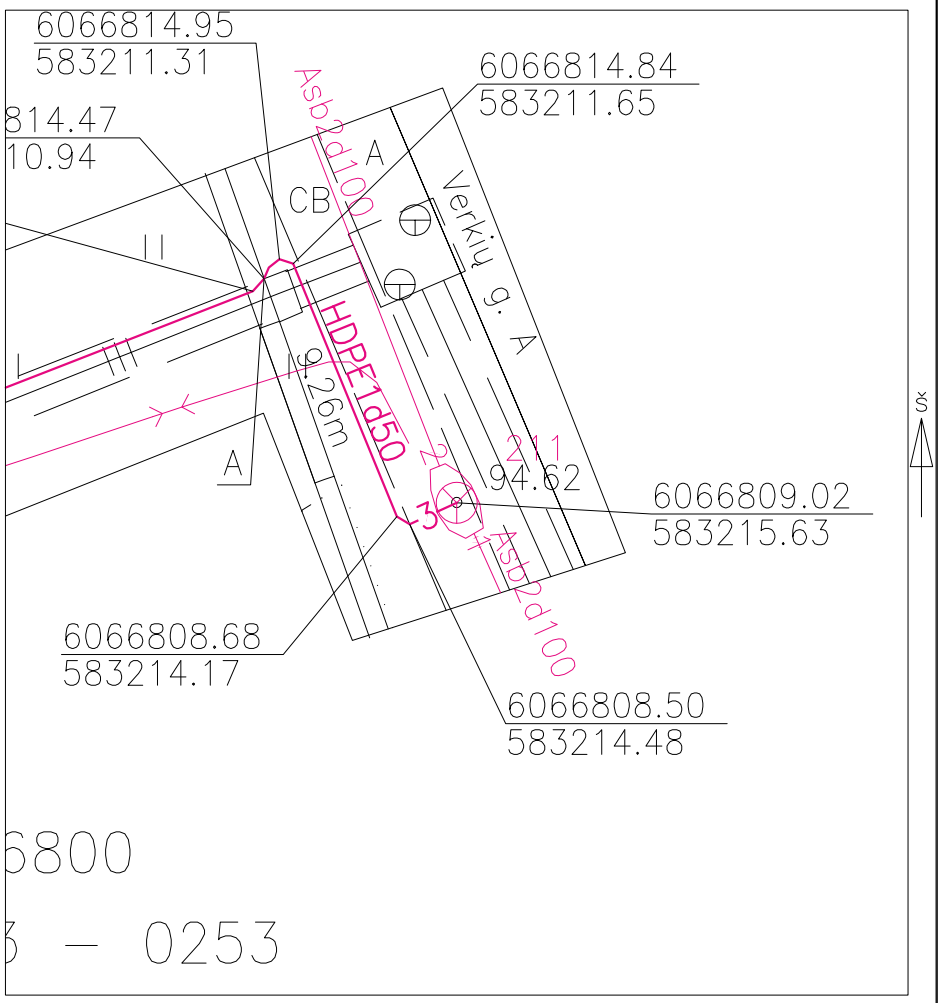

Pavadinimas		Medžiaga	Diametras	Atstumas nuo dangčio		Altitudės
Dangtis		Ketus	660			94.62
Žemė		Cementas				
Sienos		Betonas				
Dugnas		Betonas	1700x950	1.85		92.77
Vamzdžiai	Nr. 1	Asbc.	2d100	Viršus	1.10	93.52
				Apačia	1.20	93.42
	Nr. 2	Asbc.	2d100	Viršus	0.90	93.72
				Apačia	1.00	93.62
	Nr. 3	HDPE	50	Viršus	0.75	93.87
				Apačia	0.80	93.82
	Nr. 4			Viršus		
				Apačia		
	Nr. 5			Viršus		
				Apačia		
	Nr. 6			Viršus		
				Apačia		
	Nr. 7			Viršus		
				Apačia		
	Nr. 8			Viršus		
				Apačia		

Lipynės –
(medžiaga, kiekis)

Ar yra vandens Yra

Ar yra dujų –

Pastabos X = 6066809.02; Y = 583215.63

Koordinačių sistema: LKS94

Aukščių sistema: LAS07

UAB "Inžinerinė geodezija"

Objekto nr.

Sudarė	Parašas	A. Valentukevičius Pavardė
Patikrino	Parašas	Pavardė

2020-07-17
(įrenginio tyrinėjimo data)