Ryšių kanal.šul.	Nr. 203	KORTELĖ	69 - A - 5 , 75/33 - 0091
	(abrise) (plane)		planšeto nomenklatūra

2017	Vilnius	Tarandės g.
įrenginio pastatymo metai	(miestas)	(gatvė)

Vertikaliniai Šulinio pjūviai :

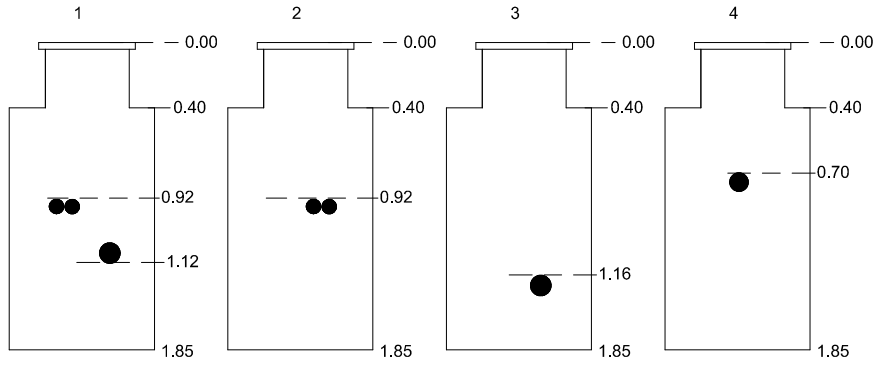

Pririšimo brėžinys :

Horizontalinis

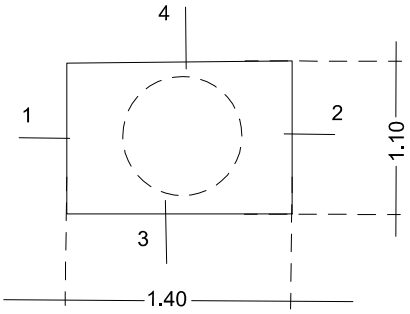

6068764.79
577666.18

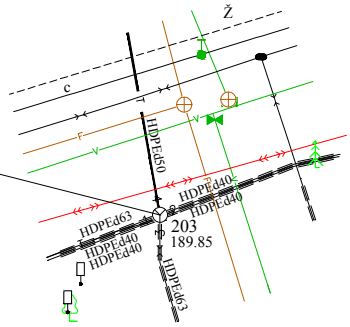

Pavadinimas		Medžiaga	Diametras mm	Atstumas nuo dangčio cm		Altitudės	Pastabos
Dangtis		ket	650			189.85	Aukščių sistema: LAS07
Žemė				0.00		189.85	
Sienos		bet					
Dugnas		grunt	1400x1100	1.85		188.00	
Vamzdžiai	Nr.1	hdpe hdpe	2d40 d63	Viršus	0.92	188.93	
				Apačia	1.12	188.73	
	Nr.2	hdpe	2d40	Viršus	0.92	188.93	
				Apačia			
	Nr. 3	hdpe	d63	Viršus	1.16	188.69	
				Apačia			
	Nr. 4	hdpe	d50	Viršus	0.70	189.15	
				Apačia			
	Nr.5			Viršus			
				Apačia			
	Nr.6			Viršus			
				Apačia			
	Nr.7			Viršus			
				Apačia			

UAB"HENRIVITA"

Sudarė: L. Riuka

Kvalif.paž.nr. : 1GKV-517

2021 01
(kortelės sudarymo data)