Liet. nuot. tinkl., dren.
(Komunikacija)

Lietaus nuotekų, drenažo šulinys
(įrenginio pavadinimas)

Nr.(174-A-13) 101 KORTELĖ

Vilnius (Miestas) | Lukšinės (Gatvė) | 77/31-0131 (Planšeto nomenklatūra)

ŠULINIO PJŪVIAI (Matmenys duoti m)

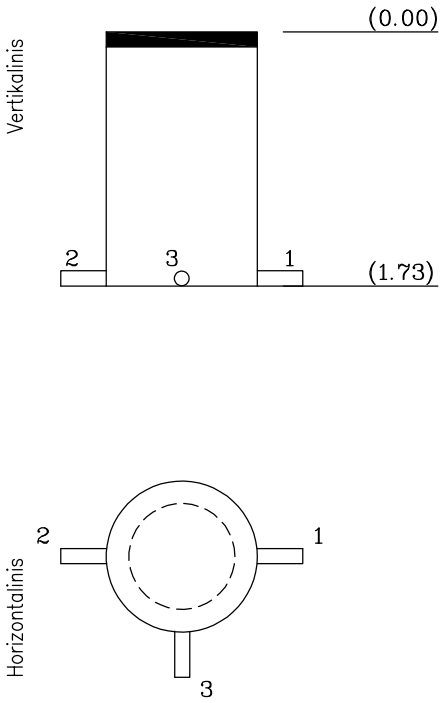

PRIRIŠIMO BRĖŽINYS

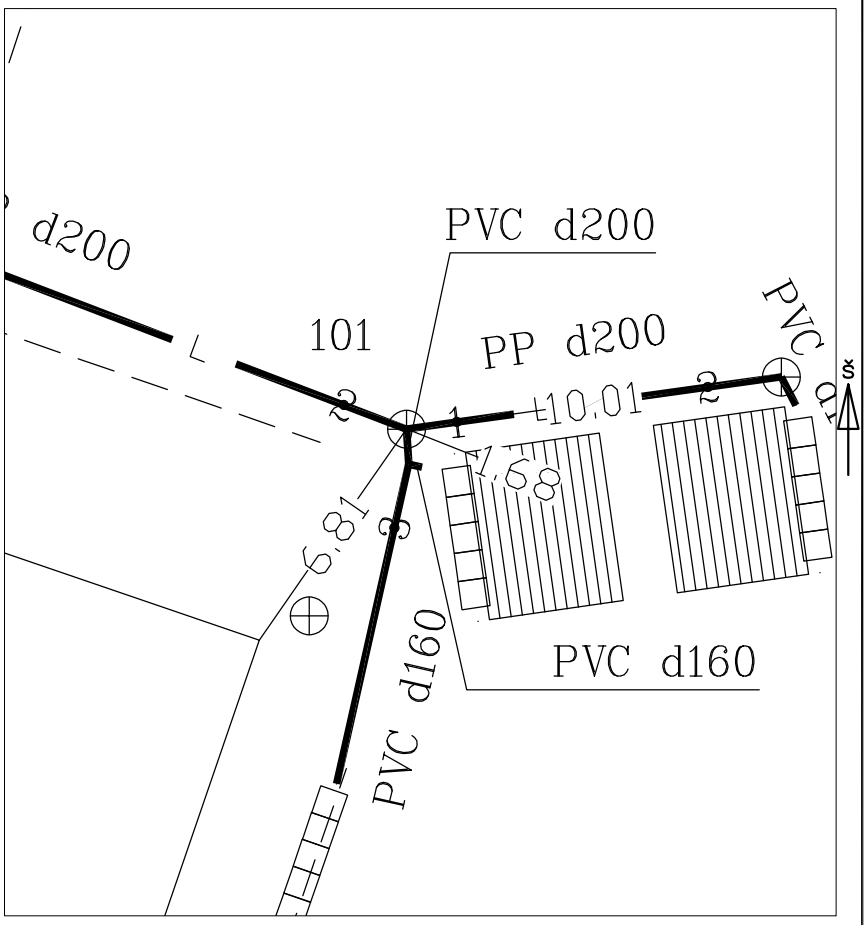

Pavadinimas		Medžiaga	Diametras	Atstumas nuo dangčio		Altitudės
Dangtis		Ketus	425			204.86
Žemė				0.00		204.86
Sienos		PVC				
Dugnas		PVC	425			
Vamzdžiai	Nr. 1	PP	200	Viršus		
				Apačia	1.73	203.13
	Nr. 2	PP	200	Viršus		
				Apačia	1.73	203.13
	Nr. 3	PVC	200	Viršus		
				Apačia	1.73	203.13
	Nr. 4			Viršus		
				Apačia		
	Nr. 5			Viršus		
				Apačia		
	Nr. 6			Viršus		
				Apačia		
	Nr. 7			Viršus		
				Apačia		
	Nr. 8			Viršus		
				Apačia		

Lipynės _____ (medžiaga, kiekis)

Ar yra vandens _____

Ar yra dujų _____

Pastabos X = 6058406.98; Y = 587679.32

LAS07

Objekto nr. 19/51

Sudarė		A.Tumašev
	Parašas	Pavardė
Patikrino		
	Parašas	Pavardė

2019-09-02
(įrenginio tyrinėjimo data)