Ryšiai
(Komunikacija)

Ryšio komunikacijų šulinys
(įrenginio pavadinimas)

Nr.(_____) 81 KORTELĖ

Vilnius (Miestas) Lukšinės g. (Gatvė)

(77/31-0131) 173 - B - 16
(Planšeto nomenklatūra)

ŠULINIO PJŪVIAI (Matmenys duoti m)

PRIRIŠIMO BRĖŽINYS

Vertikalinis

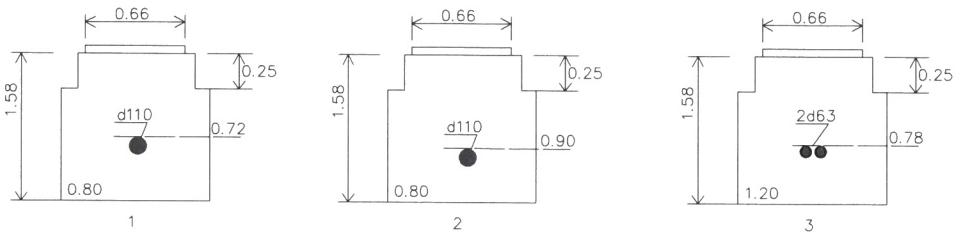

Horizontalinis

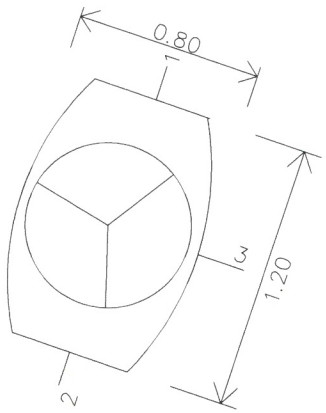

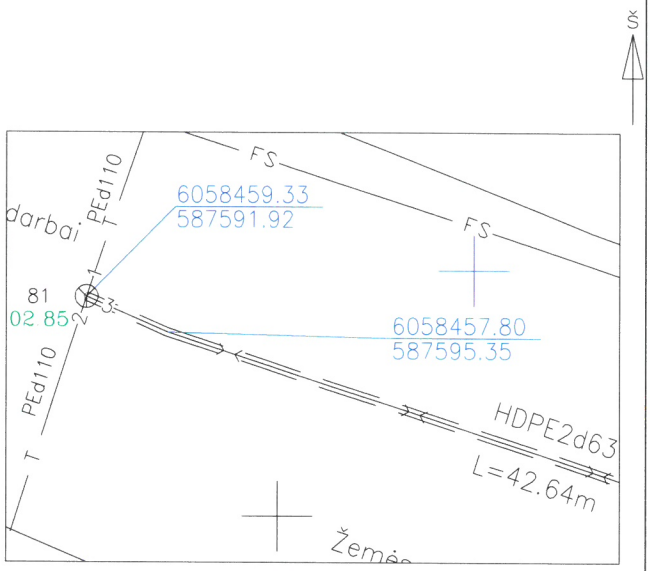

Pavadinimas	Medžiaga	Diametras	Atstumas nuo dangčio		Altitudės
Dangtis	Ketus	660			202.85
Žemė	Gruntas		0.00		202.85
Sienos	Betonas				
Dugnas	Betonas	1200x800	1.58		201.27
Vamzdžiai Nr. 1	Pe	110	Viršus	0.72	202.13
			Apačia	0.83	202.02
Nr. 2	Pe	110	Viršus	0.90	201.95
			Apačia	1.01	201.84
Nr. 3	HDPE	2d63	Viršus	0.78	202.07
			Apačia	0.84	202.01
Nr. 4			Viršus		
			Apačia		
Nr. 5			Viršus		
			Apačia		
Nr. 6			Viršus		
			Apačia		
Nr. 7			Viršus		
			Apačia		
Nr. 8			Viršus		
			Apačia		

Lipynės _____
(medžiaga, kiekis)

Ar yra vandens _____

Ar yra dujų _____

Pastabos X = 6058459.33; Y = 587591.92

UAB "Inžinerinė geodezija"

Objekto nr.

Sudarė		Tadas Žiaušys
	Parašas	Pavardė
Patikrino		
	Parašas	Pavardė

2019-04-26
(įrenginio tyrinėjimo data)