Ryšiai
(Komunikacija)

Ryšio komunikacijų šulinys
(įrenginio pavadinimas)

Nr.(173–B–15) 211 KORTELĖ

Vilnius (Miestas) Šatrininkų (Gatvė)

77/31–0129
(Planšeto nomenklatūra)

ŠULINIO PJŪVIAI (Matmenys duoti m)

PRIRIŠIMO BRĖŽINYS

Vertikalinis

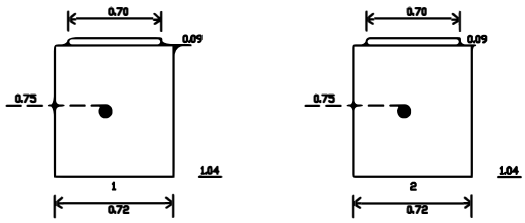

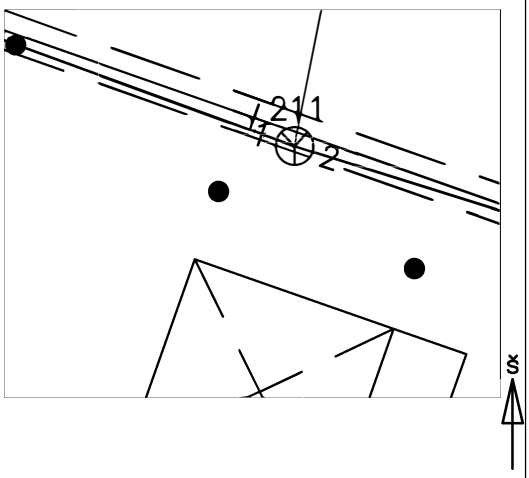

Horizontalinis

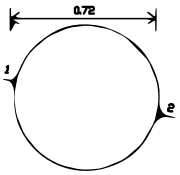

Pavadinimas		Medžiaga	Diametras	Atstumas nuo dangčio		Altitudės
Dangtis		Ketus	700			206.82
Žemė		Gruntas		0.00		206.82
Sienos		Betonas				
Dugnas		Betonas	720			
Vamzdžiai	Nr. 1	Plast.	110	Viršus	0.75	206.07
				Apačia		
	Nr. 2	Plast.	110	Viršus	0.75	206.07
				Apačia		
	Nr. 3			Viršus		
				Apačia		
	Nr. 4			Viršus		
				Apačia		
	Nr. 5			Viršus		
				Apačia		
	Nr. 6			Viršus		
				Apačia		
	Nr. 7			Viršus		
				Apačia		
	Nr. 8			Viršus		
				Apačia		

Lipynės –
(medžiaga, kiekis)

Ar yra vandens –

Ar yra dujų –

Pastabos X = 6058276.16; Y = 587242.66

UAB "Žemės matavimo centras"

Objekto nr.

Sudarė		R.Petravičius
	Parašas	Pavardė
Patikrino		A. Mulys
	Parašas	Pavardė

2019–06–17
(įrenginio tyrinėjimo data)