Ryšiai
(Komunikacija)

Ryšio komunikacijų šulinys
(įrenginio pavadinimas)

Nr.(_____) _71__ KORTELĖ

S. Lozoraičio g. (Miestas) Vilniaus m. (Gatvė)

(77/32-0339) 154-B-8
(Planšeto nomenklatūra)

ŠULINIO PJŪVIAI (Matmenys duoti m)

Vertikalinis

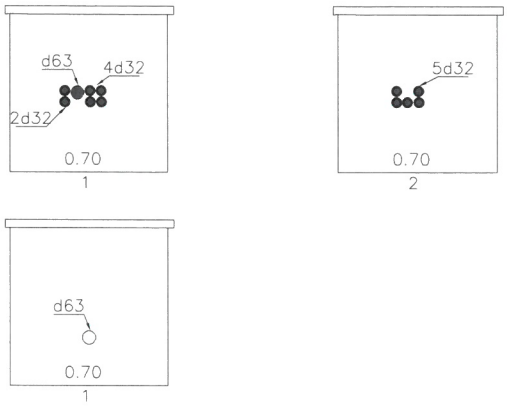

Horizontalinis

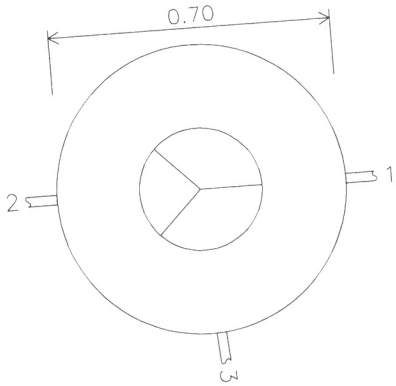

PRIRIŠIMO BRĖŽINYS

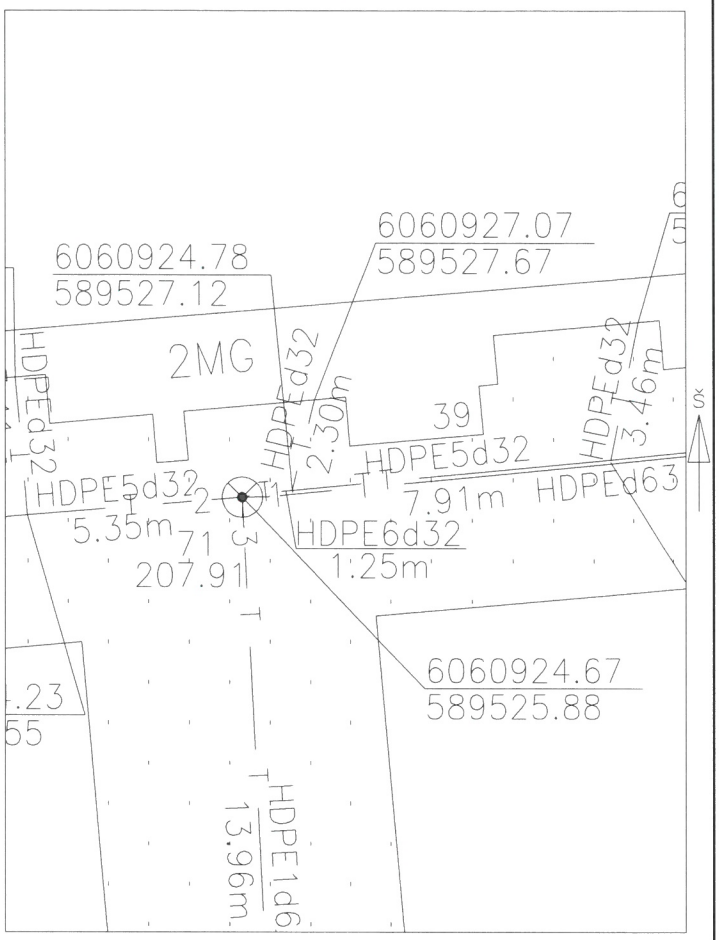

Koordinačių sistema: LKS94
Aukščių sistema: LAS07

Pavadinimas		Medžiaga	Diametras	Atstumas nuo dangčio		Altitudės
Dangtis		Betonas	640x640			207.91
Žemė		Gruntas		0.00		207.91
Sienos		Betonas				
Dugnas		Betonas	700	0.86		207.05
Vamzdžiai	Nr. 1	HDPE	6d32	Viršus	0.54	207.37
		HDPE	63	Apačia	0.60	207.31
	Nr. 2	HDPE	5d32	Viršus	0.59	207.32
				Apačia	0.62	207.29
	Nr. 3	HDPE	63	Viršus	0.56	207.35
				Apačia	0.62	207.29
	Nr. 4			Viršus		
				Apačia		
	Nr. 5			Viršus		
				Apačia		
	Nr. 6			Viršus		
				Apačia		
	Nr. 7			Viršus		
				Apačia		
	Nr. 8			Viršus		
				Apačia		

Lipynės –
(medžiaga, kiekis)

Ar yra vandens –

Ar yra dujų –

Pastabos X = 6060924.67; Y = 589525.88

UAB "Inžinerinė geodezija"

Objekto nr.

Sudarė	Parašas	A. Valentukevičius Pavardė
Patikrino	Parašas	Pavardė

2020-06-11
(įrenginio tyrinėjimo data)