Ryšiai
(Komunikacija)

Ryšio komunikacijų šulinys
(įrenginio pavadinimas)

Nr.(_____) _216B KORTELĖ

Vilniaus m. (Miestas) | Mindaugo g. (Gatvė)

(76/32-0349) 151-A-11
(Planšeto nomenklatūra)

ŠULINIO PJŪVIAI (Matmenys duoti m)

Vertikalinis

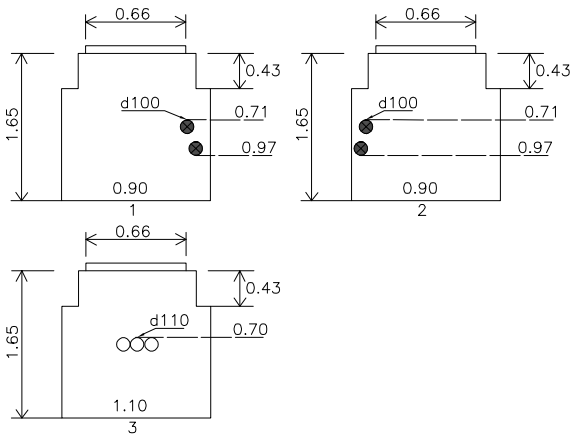

Horizontalinis

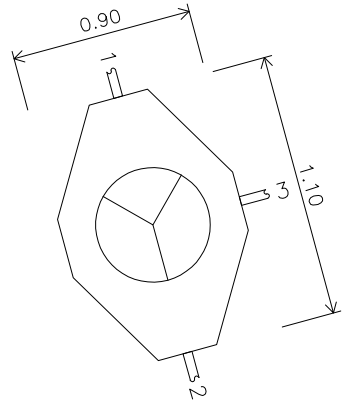

PRIRIŠIMO BRĖŽINYS

Koordinačių sistema: LKS94
Aukščių sistema: LAS07

Pavadinimas	Medžiaga	Diametras	Atstumas nuo dangčio		Altitudės
Dangtis	Ketus	620x620			137.39
Žemė	Cementas		0.00		137.39
Sienos	Betonas				
Dugnas	Betonas	1100x900	1.65		135.74
Vamzdžiai Nr. 1	ASB	2d100	Viršus	0.71	136.68
			Apačia	0.97	136.42
Nr. 2	ASB	2d100	Viršus	0.71	136.68
			Apačia	0.97	136.42
Nr. 3	HDPE	3d110	Viršus	0.70	136.69
			Apačia	0.81	136.58
Nr. 4			Viršus		
			Apačia		
Nr. 5			Viršus		
			Apačia		
Nr. 6			Viršus		
			Apačia		
Nr. 7			Viršus		
			Apačia		
Nr. 8			Viršus		
			Apačia		

Lipynės – (medžiaga, kiekis)

Ar yra vandens –

Ar yra dujų –

Pastabos X = 6060557.38; Y = 582231.99

UAB "Inžinerinė geodezija"

Objekto nr.

Sudarė		A. Valentukevičius
	Parašas	Pavardė
Patikrino		
	Parašas	Pavardė

2020-01-14
(įrenginio tyrinėjimo data)