Ryšių kanal.šul.	Nr. 94	KORTELĖ	76/32 - 0298, 132 - C - 15
	(abrise) (plane)		planšeto nomenklatūra
		Vilnius	Polocko g.
įrenginio pastatymo metai		(miestas)	(gatvė)

Vertikaliniai

Šulinio pjūviai :

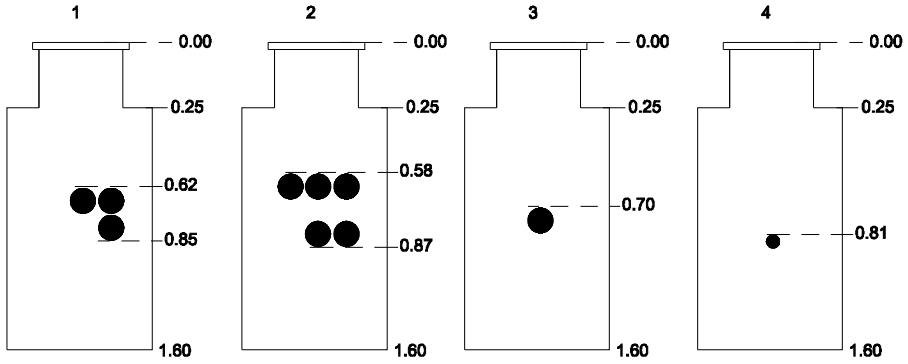

Pririšimo brėžinys :

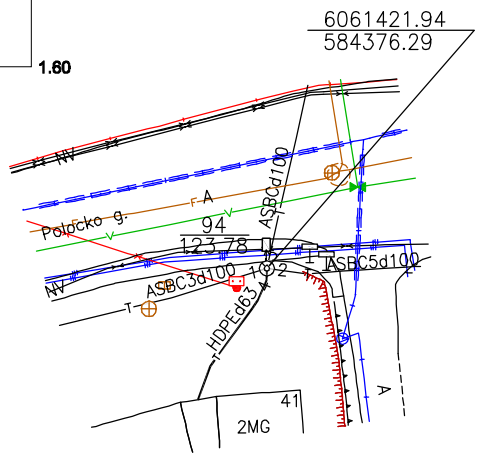

Horizontalinis

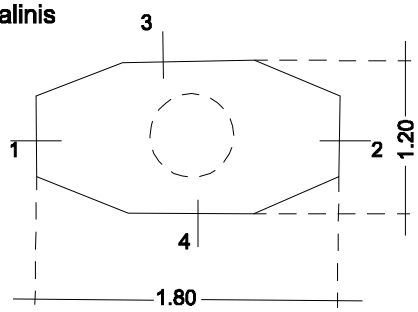

Pavadinimas		Medžiaga	Diametras mm	Atstumas nuo dangčio cm		Altitudės	Pastabos
Dangtis		ket.	650			123.78	Aukščių sistema: LAS07
Žemė				0.00		123.78	
Sienos		bet.					
Dugnas		grunt.	1800x1200	1.60		122.18	
Vamzdžiai	Nr.1	asbc	3d100	Viršus	0.62	123.16	
				Apačia	0.85	122.93	
	Nr.2	asbc	5d100	Viršus	0.58	123.20	
				Apačia	0.87	122.91	
	Nr. 3	asbc	d100	Viršus	0.70	123.08	
				Apačia			
	Nr. 4	hdpe	d63	Viršus	0.81	122.97	
				Apačia			
	Nr.5			Viršus			
				Apačia			
	Nr.6			Viršus			
				Apačia			
	Nr.7			Viršus			
				Apačia			

UAB"HENRIVITA"

Sudarė: L. Riuka

Kvalif.paž.nr. : 1GKV-517

2019 09

(kortelės sudarymo data)