Ryšių kanal.šul.	Nr. 2	KORTELĖ	78320362
	(abrise) (plane)		planšeto nomenklatūra
2022		Vilnius	K. Bizausko
įrenginio pastatymo metai		(miestas)	(gatvė)

Šulinio pjūviai :

Vertikaliniai:

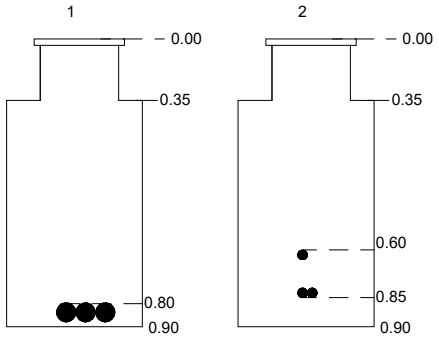

Pririšimo brėžinys :

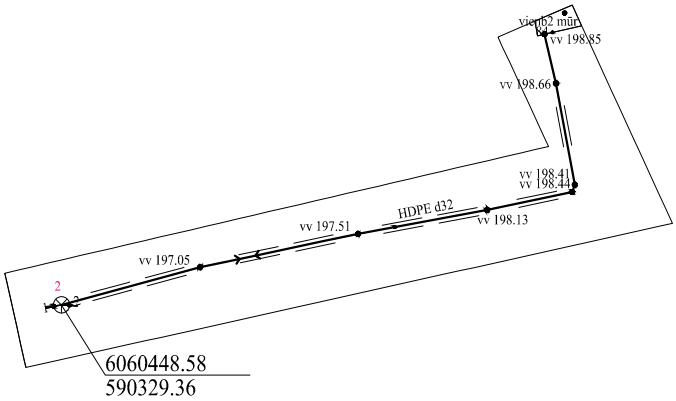

Horizontalinis:

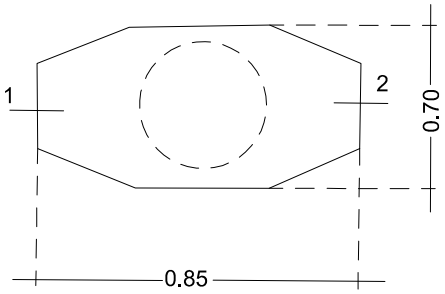

Pavadinimas		Medžiaga	Diametras mm	Atstumas nuo dangčio cm		Altitudės
Dangtis		ket.	650			197.16
Žemė				0.00		197.16
Sienos		bet.				
Dugnas		Grunt.	850x700	0.90		196.26
Vamzdžiai	Nr.1	3 x PE	3 x d63	Viršus	0.80	196.36
				Apačia		
	Nr.2	HDPE 2 x PE	d32 2 x d32	Viršus	0.60	196.56
				Apačia	0.85	196.31
	Nr. 3			Viršus		
				Apačia		
	Nr. 4			Viršus		
				Apačia		
	Nr.5			Viršus		
				Apačia		
	Nr.6			Viršus		
				Apačia		
	Nr.7			Viršus		
				Apačia		

Pastabos

Aukščių sistema: LAS07
Kordinačių sistema: LKS94
Rangovas: UAB"HENRIVITA"

LIETUVOS RESPUBLIKA UAB "GEOVISATA" VILNIUS

UAB"GEOVISATA"

Sudarė: E. Kuprys

Kvalif.paž.nr. : 1GKV-1159

Priedas Nr. 1
2022 05
(kortelės sudarymo data)