| Ryšių kanal.šul. | Nr. 18 | KORTELĖ | 77/34 - 0226 |
|---|---|---|---|
| | (abrise) (plane) | | planšeto nomenklatūra |
| - | | Vilnius | Visalaukio g. |
| įrenginio pastatymo metai | | (miestas) | (gatvė) |

Vertikaliniai Šulinio pjūviai :

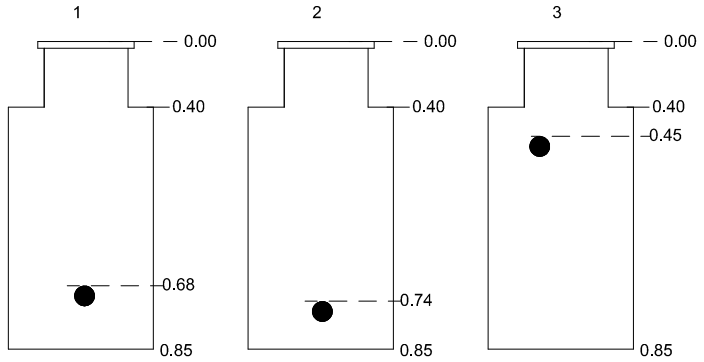


Pririšimo brėžinys :

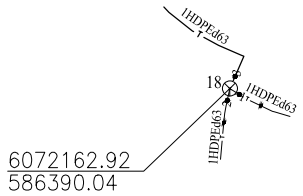


Horizontalinis

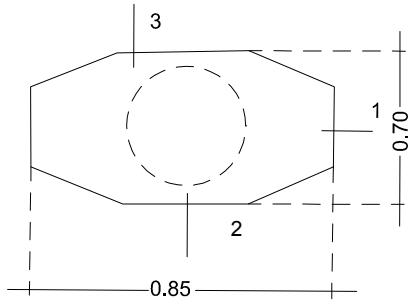


| Pavadinimas | | Medžiaga | Diametras mm | Atstumas nuo dangčio cm | Altitudės | Pastabos |
|---|---|---|---|---|---|---|
| Dangtis | | ket | 650 | | 133.22 | Aukščių sistema: LAS07<br>Koordinačių sistema: LKS 94 |
| Žemė | | | | 0.00 | 133.22 | |
| Sienos | | bet | | | | |
| Dugnas | | bet | 850x700 | 0.85 | 132.37 | |
| Vamzdžiai | Nr.1 | hdpe | d63 | Viršus 0.68 | 132.54 | |
| | | | | Apačia | | |
| | Nr.2 | hdpe | d63 | Viršus 0.74 | 132.48 | |
| | | | | Apačia | | |
| | Nr. 3 | hdpe | d63 | Viršus 0.45 | 132.77 | |
| | | | | Apačia | | |
| | Nr. 4 | | | Viršus | | |
| | | | | Apačia | | |
| | Nr.5 | | | Viršus | | |
| | | | | Apačia | | |
| | Nr.6 | | | Viršus | | |
| | | | | Apačia | | |
| | Nr.7 | | | Viršus | | |
| | | | | Apačia | | |

Sudarė: L. Riuka

Kvalif.paž.nr. : 1GKV-517

2022 12

(kortelės sudarymo data)