Ryšiai	Ryšio komunikacijų šulinys	3
(inžinerinio tinklo pavadinimas)	(įrenginio pavadinimas)	(įrenginio numeris)

Dituvos g. Vilnius	77310201
(adresas)	(LKS-94 M 1:500 plano numeris)

ĮRENGINIO PJŪVIAI (matmenys duoti m)

Vertikalinis

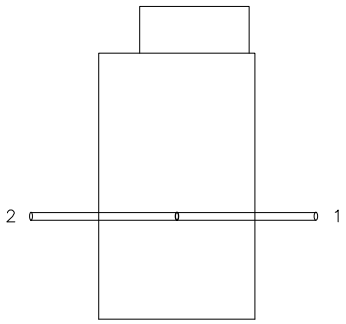

Horizontalinis

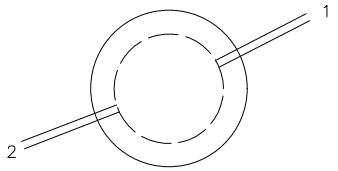

SĄSAJOS SCHEMA

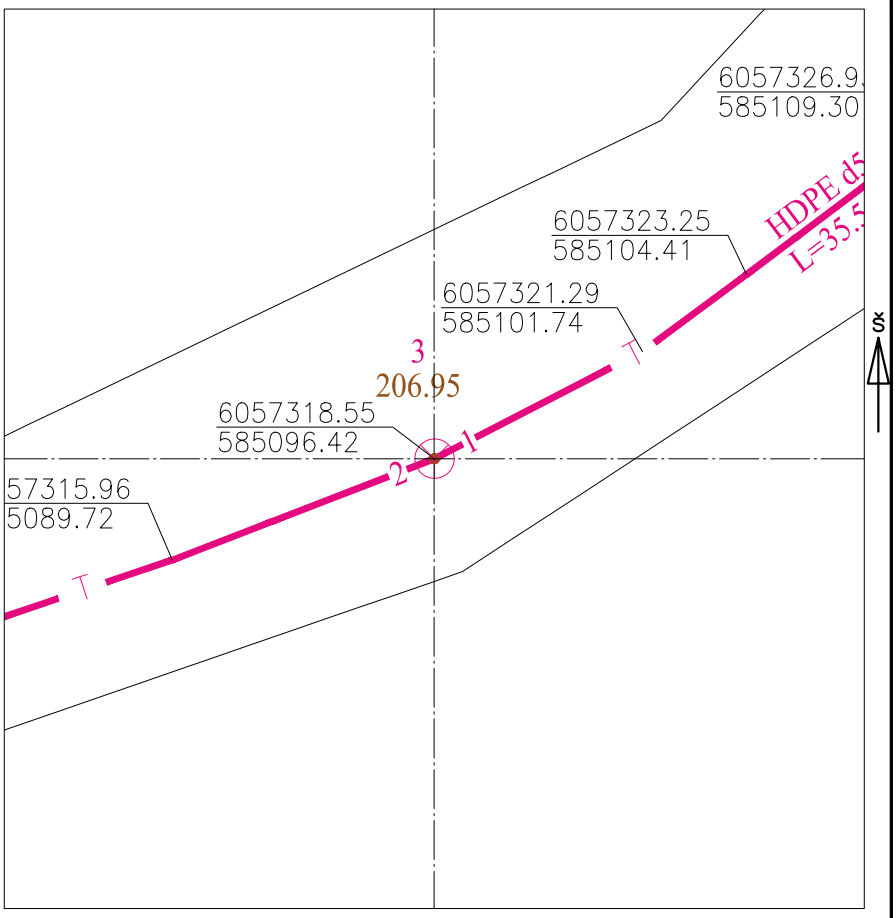

Pavadinimas	Medžiaga	Skersmuo arba matm., mm		Atstumas nuo dangčio, m		Altitudė
Dangtis	ket	670				206.95
Žemė	žv			0.00		206.95
Sienos	bet					
Lubos	bet	700		-		
Dugnas	bet	700		0.95		206.00
Vamzdžiai Nr. 1	HDPE	Išorinis	50	Viršus	0.60	206.35
		Vidinis		Apačia	0.65	206.30
Nr. 2	HDPE	Išorinis	50	Viršus	0.60	206.35
		Vidinis		Apačia	0.65	206.30
Nr. 3		Išorinis		Viršus		
		Vidinis		Apačia		
Nr. 4		Išorinis		Viršus		
		Vidinis		Apačia		
Nr. 5		Išorinis		Viršus		
		Vidinis		Apačia		
Nr. 6		Išorinis		Viršus		
		Vidinis		Apačia		
Nr. 7		Išorinis		Viršus		
		Vidinis		Apačia		
Nr. 8		Išorinis		Viršus		
		Vidinis		Apačia		
Nr. 9		Išorinis		Viršus		
		Vidinis		Apačia		
Nr. 10		Išorinis		Viršus		
		Vidinis		Apačia		
Nr. 11		Išorinis		Viršus		
		Vidinis		Apačia		
Nr. 12		Išorinis		Viršus		
		Vidinis		Apačia		

Lipynės: Nėra
(medžiaga, kiekis)

Ar yra vandens? Ne

Ar yra dujų? Ne

Pastabos:

X = 6057318.54; Y = 585096.42

Objektas:
Dituvos g. Vilnius

Matavimus atliko	T.Šikarskas (vardas ir pavardė)		
	1GKV-1297 (geodezininko kv.paž.Nr.)	(parašas)	2023-03-13 (data)
Matavimus atliko	(vardas ir pavardė)		
	(geodezininko kv.paž.Nr.)	(parašas)	(data)
Matavimus atliko	(vardas ir pavardė)		
	(geodezininko kv.paž.Nr.)	(parašas)	(data)

Dokumentą elektroniniu parašu pasirašė TOMAS,ŠIKARSKAS
Data: 2023-03-13 19:29:00