Ryšiai	Ryšio komunikacijų šulinys	3
(inžinerinio tinklo pavadinimas)	(įrenginio pavadinimas)	(įrenginio numeris)

Katiliškių g., Vilnius, Vilniaus m. sav. — (adresas)

77300161 — (LKS-94 M 1:500 plano numeris)

ĮRENGINIO PJŪVIAI (matmenys duoti m)

SĄSAJOS SCHEMA

Vertikalinis

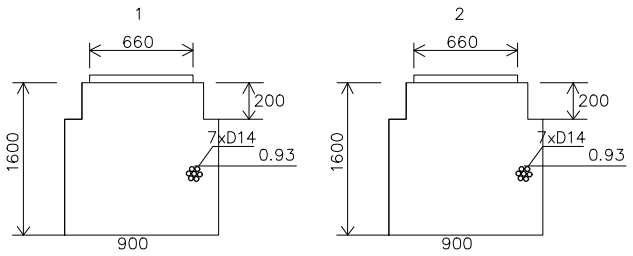

Horizontalinis

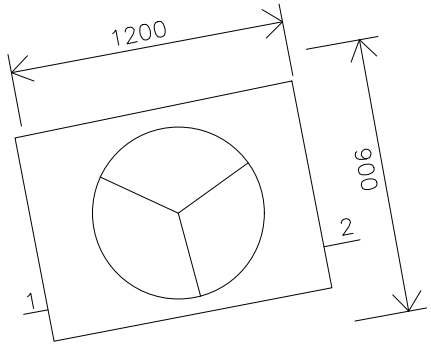

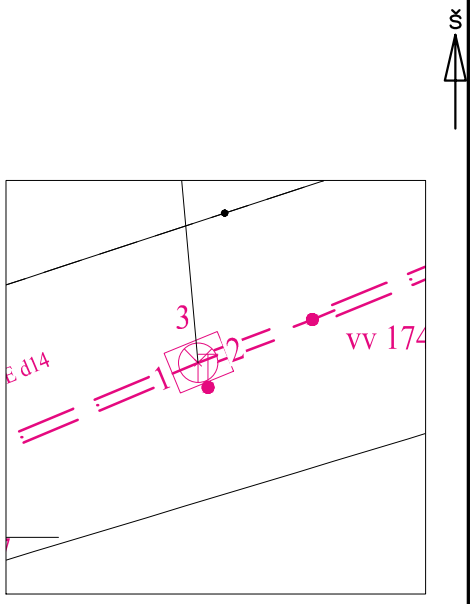

Pavadinimas		Medžiaga	Skersmuo arba matm., mm		Atstumas nuo dangčio, m		Altitudė
Dangtis		ket	660				175.05
Žemė		grunt			0.00		175.05
Sienos		bet					
Lubos		bet	900x1200		0.20		174.85
Dugnas		bet	900x1200		1.60		173.45
Vamzdžiai	Nr. 1	HDPE	Išorinis	7x14	Viršus	0.93	174.12
			Vidinis		Apačia	0.94	174.11
	Nr. 2	HDPE	Išorinis	7x14	Viršus	0.93	174.12
			Vidinis		Apačia	0.94	174.11
	Nr. 3		Išorinis		Viršus		
			Vidinis		Apačia		
	Nr. 4		Išorinis		Viršus		
			Vidinis		Apačia		
	Nr. 5		Išorinis		Viršus		
			Vidinis		Apačia		
	Nr. 6		Išorinis		Viršus		
			Vidinis		Apačia		
	Nr. 7		Išorinis		Viršus		
			Vidinis		Apačia		
	Nr. 8		Išorinis		Viršus		
			Vidinis		Apačia		
	Nr. 9		Išorinis		Viršus		
			Vidinis		Apačia		
	Nr. 10		Išorinis		Viršus		
			Vidinis		Apačia		
	Nr. 11		Išorinis		Viršus		
			Vidinis		Apačia		
	Nr. 12		Išorinis		Viršus		
			Vidinis		Apačia		

Lipynės: nėra (medžiaga, kiekis)

Ar yra vandens? Ne

Ar yra dujų? Ne

Pastabos:

X = 6052954.47; Y = 585055.07

Objektas:

Matavimus atliko	A. Mulys (vardas ir pavardė)		
	1GKV-411 (geodezininko kv.paž.Nr.)	(parašas)	2022-11-04 (data)
Matavimus atliko	(vardas ir pavardė)		
	(geodezininko kv.paž.Nr.)	(parašas)	(data)
Matavimus atliko	(vardas ir pavardė)		
	(geodezininko kv.paž.Nr.)	(parašas)	(data)