| Ryšių kanal.šul. | Nr. 2 | KORTELĖ | 76/34 - 0090 |
|---|---|---|---|
| | (abrise) (plane) | | planšeto nomenklatūra |
| - | | Vilnius | Keklio g. |
| įrenginio pastatymo metai | | (miestas) | (gatvė) |

Vertikaliniai

Šulinio pjūviai :

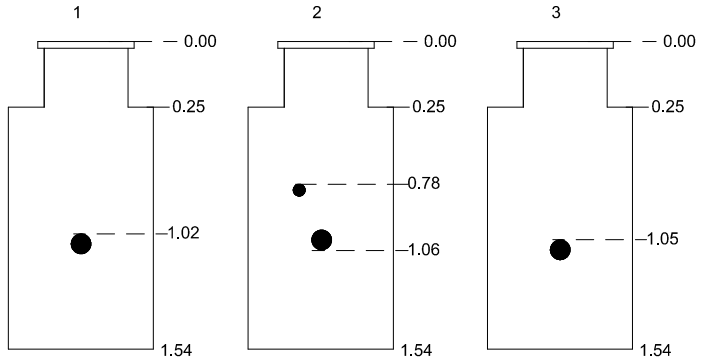


Pririšimo brėžinys :

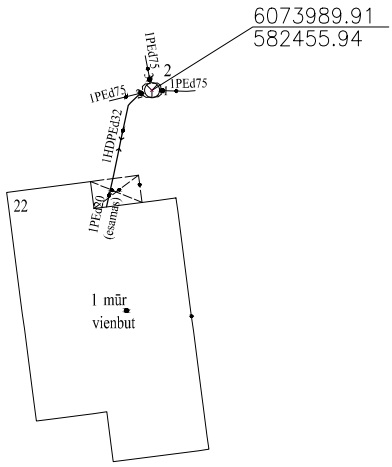


Horizontalinis

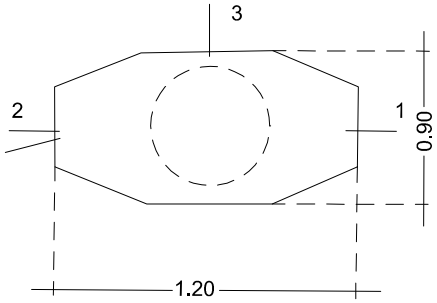


| Pavadinimas | | Medžiaga | Diametras mm | Atstumas nuo dangčio cm | | Altitudės | Pastabos |
|---|---|---|---|---|---|---|---|
| Dangtis | | ket | 650 | | | 143.66 | Aukščių sistema: LAS07<br>Koordinačių sistema: LKS 94 |
| Žemė | | | | 0.00 | | 143.66 | |
| Sienos | | bet | | | | | |
| Dugnas | | bet | 1200x900 | 1.54 | | 142.12 | |
| Vamzdžiai | Nr.1 | pe | d75 | Viršus | 1.02 | 142.64 | |
| | | | | Apačia | | | |
| | Nr.2 | hdpe<br>pe | d32<br>d75 | Viršus | 0.78 | 142.88 | |
| | | | | Apačia | 1.06 | 142.60 | |
| | Nr. 3 | pe | d75 | Viršus | 1.05 | 142.61 | |
| | | | | Apačia | | | |
| | Nr. 4 | | | Viršus | | | |
| | | | | Apačia | | | |
| | Nr.5 | | | Viršus | | | |
| | | | | Apačia | | | |
| | Nr.6 | | | Viršus | | | |
| | | | | Apačia | | | |
| | Nr.7 | | | Viršus | | | |
| | | | | Apačia | | | |

Sudarė: L. Riuka

Kvalif.paž.nr. : 1GKV-517

2023 05

(kortelės sudarymo data)