Ryšiai	Ryšio komunikacijų šulinys	7
(inžinerinio tinklo pavadinimas)	(įrenginio pavadinimas)	(įrenginio numeris)

Mokslininkų g., Vilnius, Vilniaus m. sav. — (adresas)

76330086 — (LKS-94 M 1:500 plano numeris)

ĮRENGINIO PJŪVIAI (matmenys duoti m)

Vertikalinis

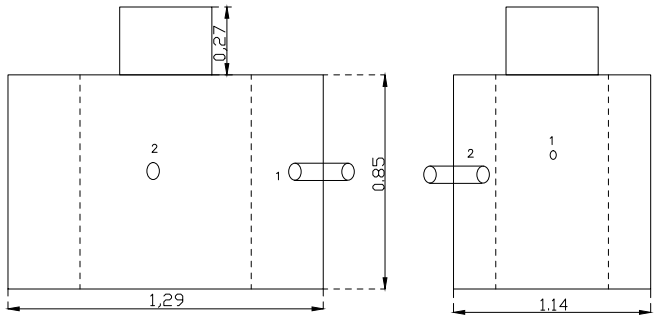

SĄSAJOS SCHEMA

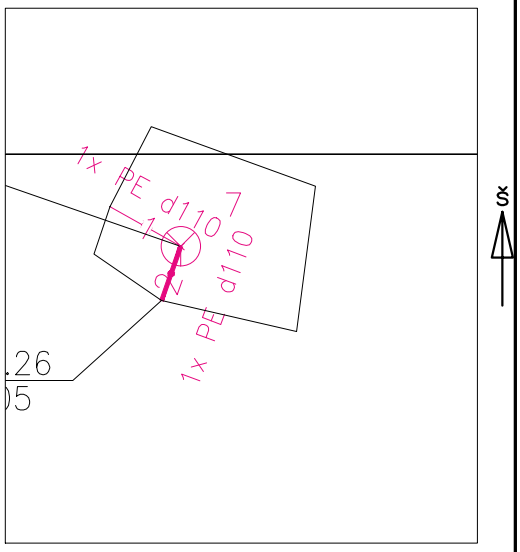

Horizontalinis

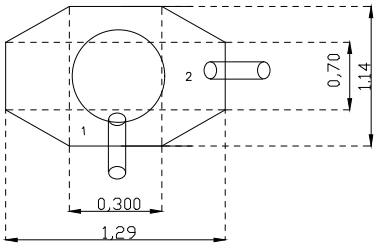

Pavadinimas		Medžiaga	Skersmuo arba matm., mm		Atstumas nuo dangčio, m		Altitudė
Dangtis		ket	650				158.86
Žemė		grunt			0.00		158.86
Sienos		bet					
Lubos		bet					
Dugnas		asbc	1.29x1.14		1.50		157.36
Vamzdžiai	Nr. 1	PE	Išorinis	110	Viršus	0.66	158.20
			Vidinis		Apačia	0.77	158.09
	Nr. 2	PE	Išorinis	110	Viršus	0.77	158.09
			Vidinis		Apačia	0.88	157.98
	Nr. 3		Išorinis		Viršus		
			Vidinis		Apačia		
	Nr. 4		Išorinis		Viršus		
			Vidinis		Apačia		
	Nr. 5		Išorinis		Viršus		
			Vidinis		Apačia		
	Nr. 6		Išorinis		Viršus		
			Vidinis		Apačia		
	Nr. 7		Išorinis		Viršus		
			Vidinis		Apačia		
	Nr. 8		Išorinis		Viršus		
			Vidinis		Apačia		
	Nr. 9		Išorinis		Viršus		
			Vidinis		Apačia		
	Nr. 10		Išorinis		Viršus		
			Vidinis		Apačia		
	Nr. 11		Išorinis		Viršus		
			Vidinis		Apačia		
	Nr. 12		Išorinis		Viršus		
			Vidinis		Apačia		

Lipynės: Nėra (medžiaga, kiekis)

Ar yra vandens? Ne

Ar yra dujų? Ne

Pastabos:

X = 6068997.64; Y = 581475.53

Objektas:

Matavimus atliko	A.Viesulas (vardas ir pavardė)		
	1GKV-1313 (geodezininko kv.paž.Nr.)	(parašas)	2021-10-26 (data)
Matavimus atliko	E. Dabašinkas (vardas ir pavardė)		
	1GKV-1372 (geodezininko kv.paž.Nr.)	(parašas)	2021-10-26 (data)
Matavimus atliko	(vardas ir pavardė)		
	(geodezininko kv.paž.Nr.)	(parašas)	(data)