Ryšiai	Ryšio komunikacijų šulinys	6
(inžinerinio tinklo pavadinimas)	(įrenginio pavadinimas)	(įrenginio numeris)

Vingrių g. Vilnius — (adresas)

76320330 — (LKS-94 M 1:500 plano numeris)

ĮRENGINIO PJŪVIAI (matmenys duoti m)

Vertikalinis

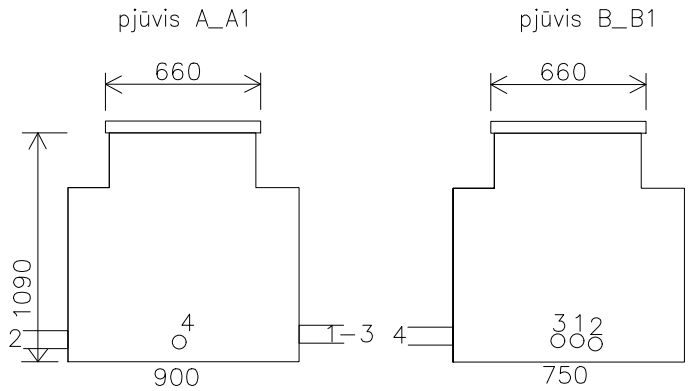

Horizontalinis

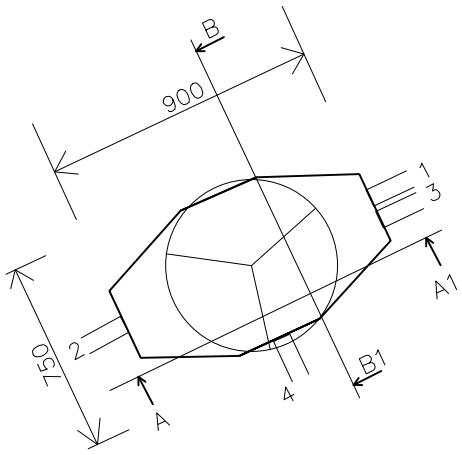

SĄSAJOS SCHEMA

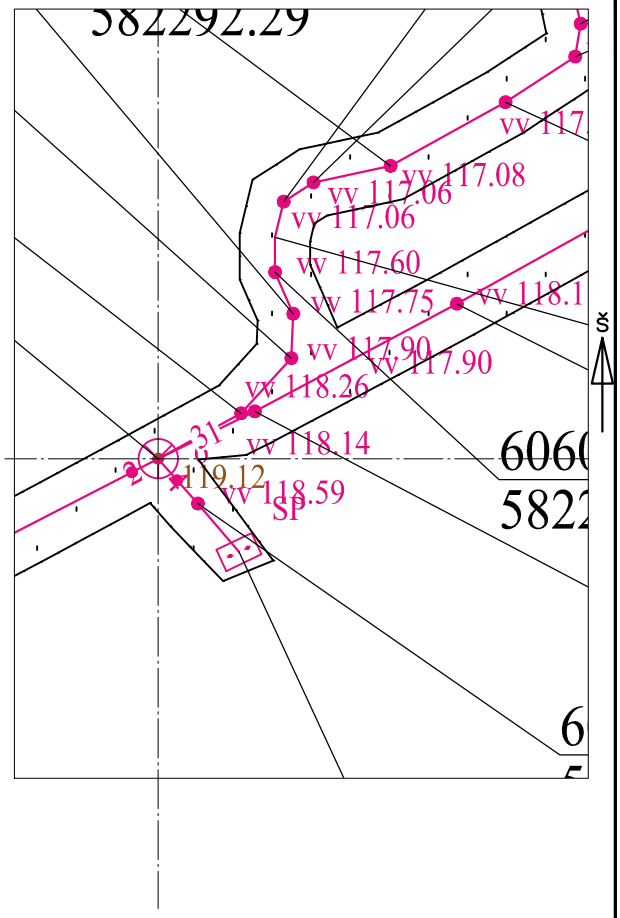

Pavadinimas		Medžiaga	Skersmuo arba matm., mm		Atstumas nuo dangčio, m		Altitudė
Dangtis		ket	650				119.12
Žemė		gr			0.00		119.12
Sienos		bet					
Lubos		bet	750*900		0.70		118.42
Dugnas		bet	750*900		1.09		118.03
Vamzdžiai	Nr. 1	HDPE	Išorinis	50	Viršus	1.03	118.09
			Vidinis		Apačia		
	Nr. 2	HDPE	Išorinis	50	Viršus	1.05	118.07
			Vidinis		Apačia		
	Nr. 3	HDPE	Išorinis	50	Viršus	1.03	118.09
			Vidinis		Apačia		
	Nr. 4	HDPE	Išorinis	50	Viršus	1.00	118.12
			Vidinis		Apačia		
	Nr. 5		Išorinis		Viršus		
			Vidinis		Apačia		
	Nr. 6		Išorinis		Viršus		
			Vidinis		Apačia		
	Nr. 7		Išorinis		Viršus		
			Vidinis		Apačia		
	Nr. 8		Išorinis		Viršus		
			Vidinis		Apačia		
	Nr. 9		Išorinis		Viršus		
			Vidinis		Apačia		
	Nr. 10		Išorinis		Viršus		
			Vidinis		Apačia		
	Nr. 11		Išorinis		Viršus		
			Vidinis		Apačia		
	Nr. 12		Išorinis		Viršus		
			Vidinis		Apačia		

Lipynės: nėra (medžiaga, kiekis)

Ar yra vandens? Ne

Ar yra dujų? Ne

Pastabos:

X = 6060982.33; Y = 582289.09

Aukščių sistema LAS07

Objektas:

Parko Vingrių g. Vilnius, vai

Matavimus atliko	Linas Grigalius (vardas ir pavardė)		
	1GKV-1021 (geodezininko kv.paž.Nr.)	(parašas)	2022-04-26 (data)
Matavimus atliko	(vardas ir pavardė)		
	(geodezininko kv.paž.Nr.)	(parašas)	(data)
Matavimus atliko	(vardas ir pavardė)		
	(geodezininko kv.paž.Nr.)	(parašas)	(data)