Ryšiai	Ryšio komunikacijų šulinys	16
(inžinerinio tinklo pavadinimas)	(įrenginio pavadinimas)	(įrenginio numeris)

Aukštaičių g. 25, Vilnius, Vilniaus m. sav.	76320318
(adresas)	(LKS-94 M 1:500 plano numeris)

ĮRENGINIO PJŪVIAI (matmenys duoti m)

SĄSAJOS SCHEMA

Vertikalinis

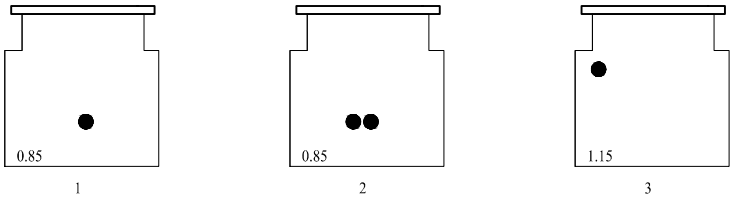

Horizontalinis

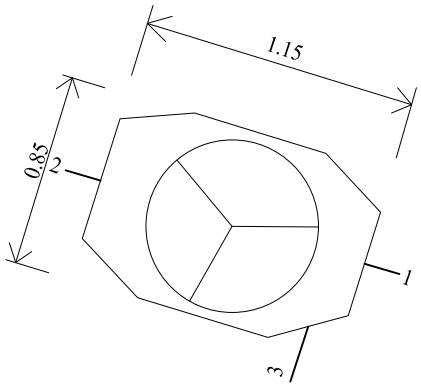

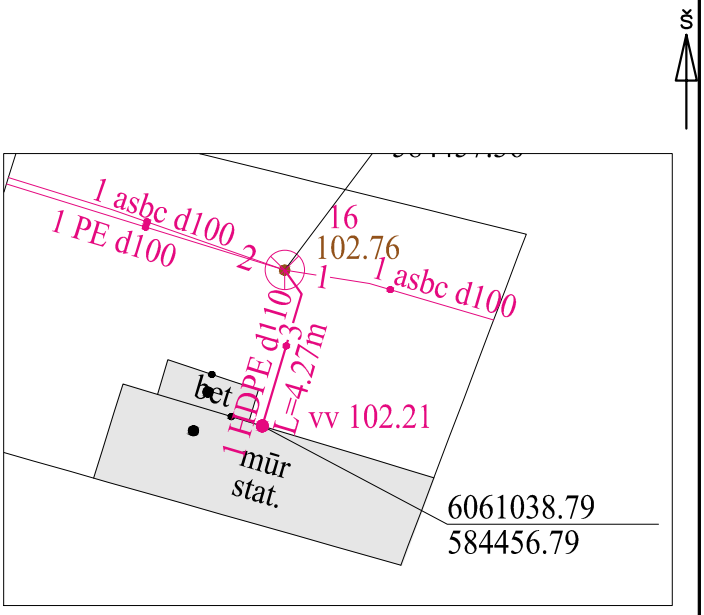

Pavadinimas		Medžiaga	Skersmuo arba matm., mm		Atstumas nuo dangčio, m		Altitudė
Dangtis		Ket	650				102.76
Žemė		tr			0.00		102.76
Sienos		bet					
Lubos		bet	600		0.46		102.30
Dugnas		bet	1150x850		1.37		101.39
Vamzdžiai	Nr. 1	asbc	Išorinis	100	Viršus	0.85	101.91
			Vidinis		Apačia	0.95	101.81
	Nr. 2	asbc, PVC	Išorinis	2d100	Viršus	0.85	101.91
			Vidinis		Apačia	0.95	101.81
	Nr. 3	HDPE	Išorinis	110	Viršus	0.56	102.20
			Vidinis		Apačia	0.67	102.09
	Nr. 4		Išorinis		Viršus		
			Vidinis		Apačia		
	Nr. 5		Išorinis		Viršus		
			Vidinis		Apačia		
	Nr. 6		Išorinis		Viršus		
			Vidinis		Apačia		
	Nr. 7		Išorinis		Viršus		
			Vidinis		Apačia		
	Nr. 8		Išorinis		Viršus		
			Vidinis		Apačia		
	Nr. 9		Išorinis		Viršus		
			Vidinis		Apačia		
	Nr. 10		Išorinis		Viršus		
			Vidinis		Apačia		
	Nr. 11		Išorinis		Viršus		
			Vidinis		Apačia		
	Nr. 12		Išorinis		Viršus		
			Vidinis		Apačia		

Lipynės: _____ (medžiaga, kiekis)

Ar yra vandens? Ne

Ar yra dujų? Ne

Pastabos:

X = 6061042.77; Y = 584457.36

Objektas:

Matavimus atliko	Tadas Žiaušys (vardas ir pavardė)		
	1GKV-857 (geodezininko kv.paž.Nr.)	(parašas)	2022-10-26 (data)
Matavimus atliko	(vardas ir pavardė)		
	(geodezininko kv.paž.Nr.)	(parašas)	(data)
Matavimus atliko	(vardas ir pavardė)		
	(geodezininko kv.paž.Nr.)	(parašas)	(data)