Ryšiai
(Komunikacija)

Ryšio komunikacijų šulinys
(įrenginio pavadinimas)

Nr.(131-C-15) 17 KORTELĖ

Vilnius (Miestas) | K. Kalinausko g. (Gatvė) | 76/32-0290 (Planšeto nomenklatūra)

ŠULINIO PJŪVIAI (Matmenys duoti m)

Vertikalinis

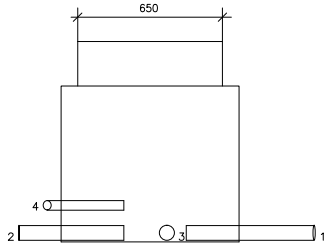

Horizontalinis

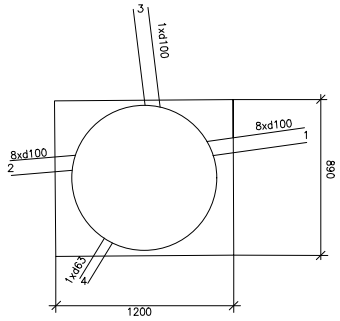

PRIRIŠIMO BRĖŽINYS

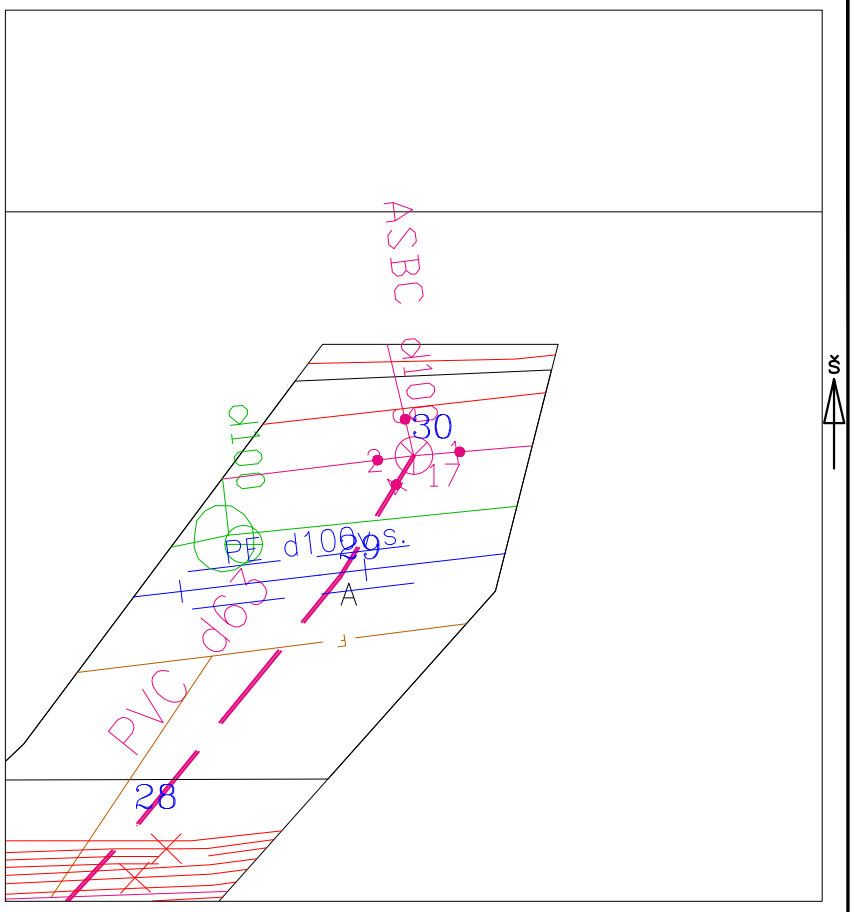

Pavadinimas		Medžiaga	Diametras	Atstumas nuo dangčio		Altitudės
Dangtis		Ketus	650			114.40
Žemė		Gruntas		0.00		114.40
Sienos		Betonas				
Dugnas		Betonas	1200x890	0.98		113.42
Vamzdžiai	Nr. 1	8xAsbc.	100	Viršus	0.88	113.52
				Apačia	0.98	113.42
	Nr. 2	8xAsbc.	100	Viršus	0.88	113.52
				Apačia	0.98	113.42
	Nr. 3	Asbc.	100	Viršus	0.88	113.52
				Apačia	0.98	113.42
	Nr. 4	PVC	63	Viršus	0.82	113.58
				Apačia	0.88	113.52
	Nr. 5			Viršus		
				Apačia		
	Nr. 6			Viršus		
				Apačia		
	Nr. 7			Viršus		
				Apačia		
	Nr. 8			Viršus		
				Apačia		

Lipynės Nėra (medžiaga, kiekis)

Ar yra vandens Nėra

Ar yra dujų Nėra

Pastabos X = 6061456.91; Y = 582295.43

Koord sist. – LKS'94

Aukščių sist. – LAS07

Objekto nr.

Sudarė		R.Poskrebyševas
	Parašas	Pavardė
Patikrino		
	Parašas	Pavardė

20210623
(įrenginio tyrinėjimo data)