Ryšiai	Ryšio komunikacijų šulinys	3
(inžinerinio tinklo pavadinimas)	(įrenginio pavadinimas)	(įrenginio numeris)

Latvių g., Vilnius — (adresas)

76320162 — (LKS-94 M 1:500 plano numeris)

ĮRENGINIO PJŪVIAI (matmenys duoti m)

Vertikalinis

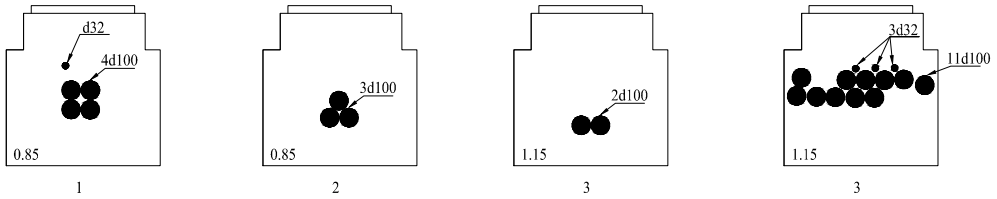

SĄSAJOS SCHEMA

Horizontalinis

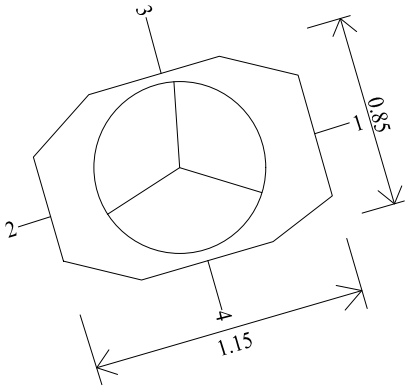

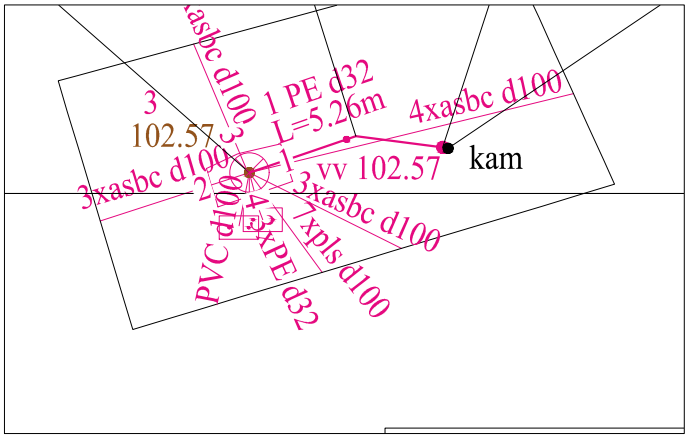

Pavadinimas		Medžiaga	Skersmuo arba matm., mm		Atstumas nuo dangčio, m		Altitudė
Dangtis		ket	650				102.57
Žemė		grunt			0.00		102.57
Sienos		bet					
Lubos		bet	700		0.37		102.20
Dugnas		bet	1150x850		1.95		100.62
Vamzdžiai	Nr. 1	PE, asbc	Išorinis	d32, 4d100	Viršus	0.70	101.87
			Vidinis		Apačia	1.00	101.57
	Nr. 2	asbc	Išorinis	3d100	Viršus	0.90	101.67
			Vidinis		Apačia	1.10	101.47
	Nr. 3	asbc	Išorinis	2d100	Viršus	1.08	101.49
			Vidinis		Apačia	1.18	101.39
	Nr. 4	PE, PVC, pls, asbc	Išorinis	3d32, d100, 7d100, 3d100	Viršus	0.70	101.87
			Vidinis		Apačia	0.96	101.61
	Nr. 5		Išorinis		Viršus		
			Vidinis		Apačia		
	Nr. 6		Išorinis		Viršus		
			Vidinis		Apačia		
	Nr. 7		Išorinis		Viršus		
			Vidinis		Apačia		
	Nr. 8		Išorinis		Viršus		
			Vidinis		Apačia		
	Nr. 9		Išorinis		Viršus		
			Vidinis		Apačia		
	Nr. 10		Išorinis		Viršus		
			Vidinis		Apačia		
	Nr. 11		Išorinis		Viršus		
			Vidinis		Apačia		
	Nr. 12		Išorinis		Viršus		
			Vidinis		Apačia		

Lipynės: _____ (medžiaga, kiekis)

Ar yra vandens? Ne

Ar yra dujų? Ne

Pastabos:

X = 6062750.54; Y = 580394.44

Objektas:

Matavimus atliko	Tadas Žiaušys (vardas ir pavardė)		
	1GKV-857 (geodezininko kv.paž.Nr.)	(parašas)	2023-03-24 (data)
Matavimus atliko	(vardas ir pavardė)		
	(geodezininko kv.paž.Nr.)	(parašas)	(data)
Matavimus atliko	(vardas ir pavardė)		
	(geodezininko kv.paž.Nr.)	(parašas)	(data)