Ryšiai	Ryšio komunikacijų šulinys	3
(inžinerinio tinklo pavadinimas)	(įrenginio pavadinimas)	(įrenginio numeris)

Paribio g., Vilnius, Vilniaus m. sav.	76320103
(adresas)	(LKS-94 M 1:500 plano numeris)

ĮRENGINIO PJŪVIAI (matmenys duoti m)

Vertikalinis

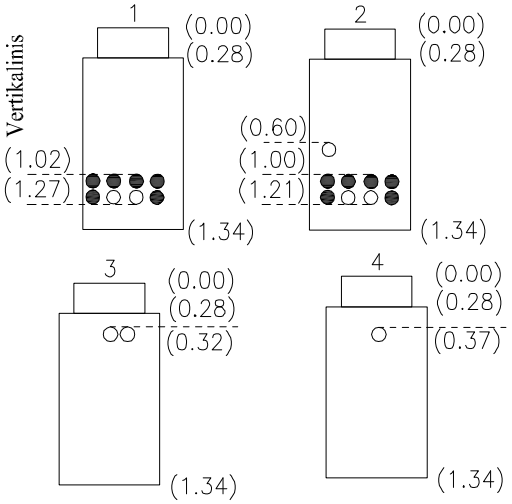

Horizontalinis

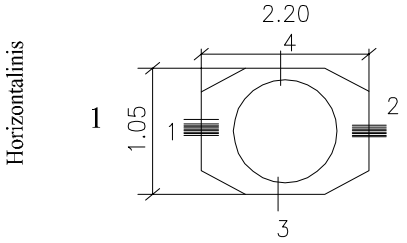

SĄSAJOS SCHEMA

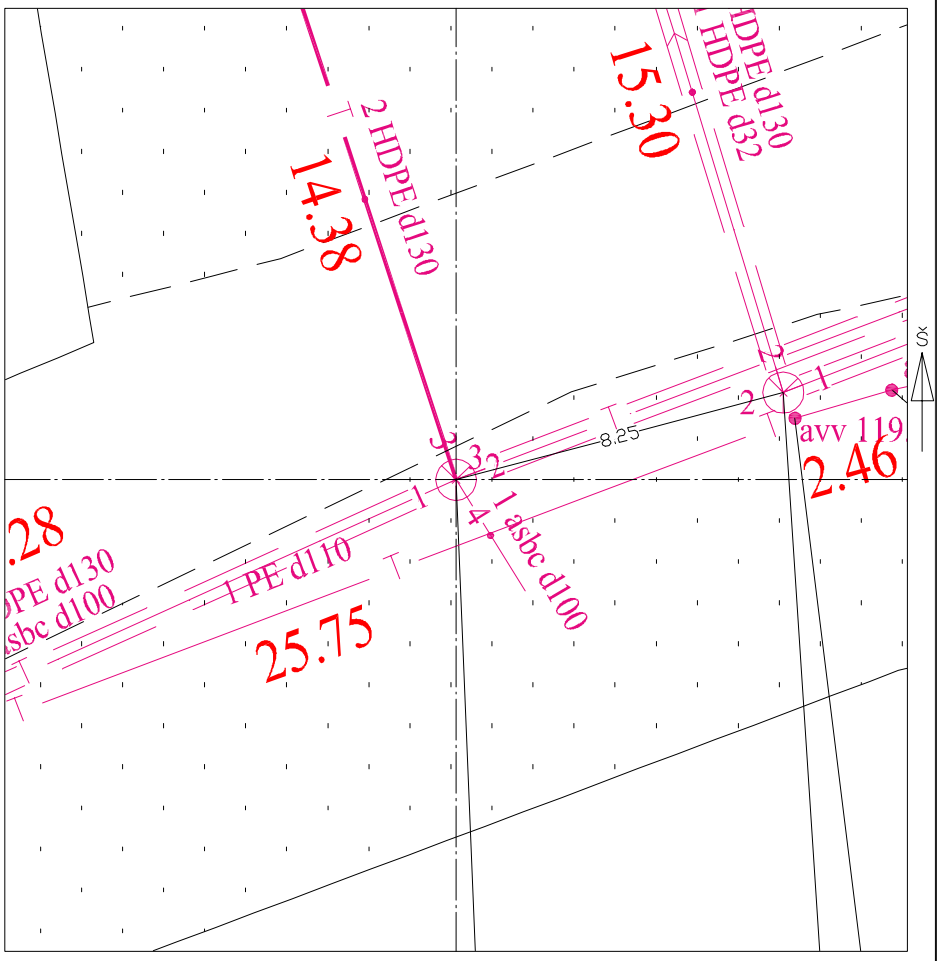

Pavadinimas		Medžiaga	Skersmuo arba matm., mm		Atstumas nuo dangčio, m		Altitudė
Dangtis		Ketus	650				119.59
Žemė		asf			0.00		119.59
Sienos		bet					
Lubos		bet					
Dugnas		bet	1050x2200		1.34		118.25
Vamzdžiai	Nr. 1	8xHDPE/asbc	Išorinis	d130/d100	Viršus	1.02	118.59
			Vidinis		Apačia		
	Nr. 2	9xHDPE/asbc	Išorinis	d130/d100	Viršus	1.00	118.83
			Vidinis		Apačia		
	Nr. 3	2xHDPE	Išorinis	130	Viršus	0.32	119.27
			Vidinis		Apačia		
	Nr. 4	asbc	Išorinis	100	Viršus	0.40	119.19
			Vidinis		Apačia		
	Nr. 1b		Išorinis		Viršus		
			Vidinis		Apačia		
	Nr. 6		Išorinis		Viršus		
			Vidinis		Apačia		
	Nr. 7		Išorinis		Viršus		
			Vidinis		Apačia		
	Nr. 8		Išorinis		Viršus		
			Vidinis		Apačia		
	Nr. 9		Išorinis		Viršus		
			Vidinis		Apačia		
	Nr. 10		Išorinis		Viršus		
			Vidinis		Apačia		
	Nr. 11		Išorinis		Viršus		
			Vidinis		Apačia		
	Nr. 12		Išorinis		Viršus		
			Vidinis		Apačia		

Lipynės: _____ (medžiaga, kiekis)

Ar yra vandens? Ne

Ar yra dujų? Ne

Pastabos:

X = 6063595.04; Y = 580730.13

LAS07

Objektas:

Matavimus atliko	M.Ringelevičius (vardas ir pavardė)		
	1GKV-1770 (geodezininko kv.paž.Nr.)	(parašas)	2022-09-01 (data)
Matavimus atliko	(vardas ir pavardė)		
	(geodezininko kv.paž.Nr.)	(parašas)	(data)
Matavimus atliko	(vardas ir pavardė)		
	(geodezininko kv.paž.Nr.)	(parašas)	(data)