Ryšiai	Ryšio komunikacijų šulinys	12
(inžinerinio tinklo pavadinimas)	(įrenginio pavadinimas)	(įrenginio numeris)

Žalgirio g. 122, Vilnius, Vilniaus m. sav.
(adresas)

76320087
(LKS-94 M 1:500 plano numeris)

ĮRENGINIO PJŪVIAI (matmenys duoti m)

SĄSAJOS SCHEMA

Vertikalinis

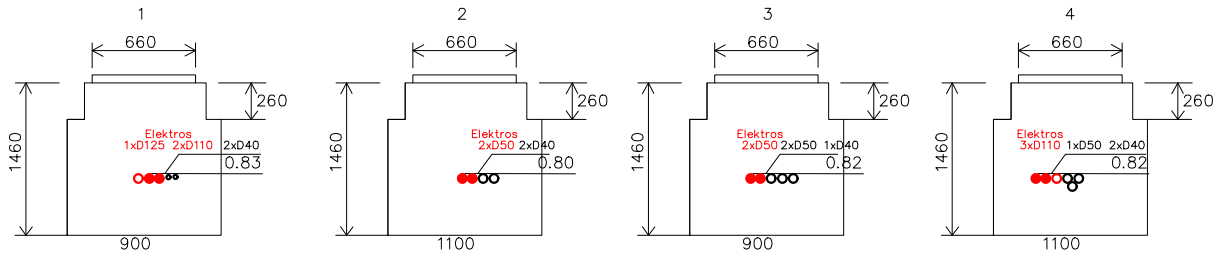

Horizontalinis

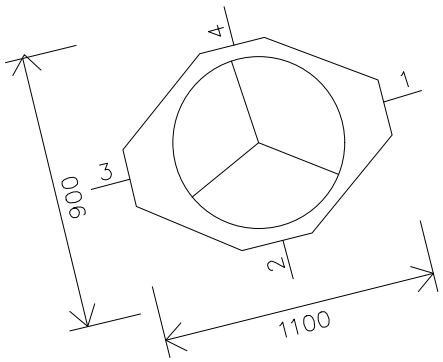

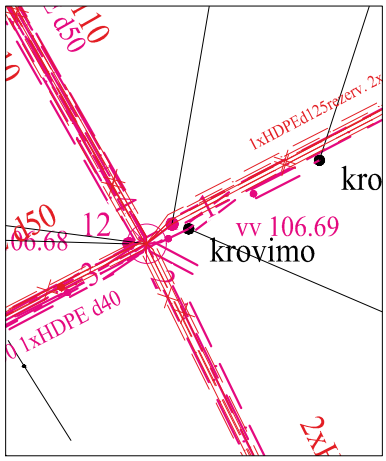

Pavadinimas		Medžiaga	Skersmuo arba matm., mm		Atstumas nuo dangčio, m		Altitudė
Dangtis		ket	660				107.80
Žemė		grunt			0.00		107.80
Sienos		bet					
Lubos		bet	900X1100		0.26		107.54
Dugnas		bet	900X1100		1.46		106.34
Vamzdžiai	Nr. 1	HDPE(elektros)	Išorinis	2x110	Viršus	0.83	106.97
			Vidinis		Apačia	0.94	106.86
		HDPE(elektros)	Išorinis	1x125	Viršus	0.83	106.97
			Vidinis		Apačia	0.96	106.84
		HDPE	Išorinis	2x40	Viršus	0.83	106.97
			Vidinis		Apačia	0.87	106.93
	Nr. 2	HDPE(elektros)	Išorinis	2x50	Viršus	0.80	107.00
			Vidinis		Apačia	0.85	106.95
		HDPE	Išorinis	2x40	Viršus	0.80	107.00
			Vidinis		Apačia	0.84	106.96
	Nr. 3	HDPE(elektros)	Išorinis	2x50	Viršus	0.82	106.99
			Vidinis		Apačia	0.87	106.93
		HDPE	Išorinis	2x50	Viršus	0.82	106.99
			Vidinis		Apačia	0.87	106.93
		HDPE	Išorinis	1x40	Viršus	0.82	106.99
			Vidinis		Apačia	0.86	106.94
	Nr. 4	HDPE(elektros)	Išorinis	3x110	Viršus	0.76	107.04
			Vidinis		Apačia	0.87	106.93
		HDPE	Išorinis	1x50	Viršus	0.76	107.04
			Vidinis		Apačia	0.81	106.99
		HDPE	Išorinis	2x40	Viršus	0.76	107.04
			Vidinis		Apačia	0.80	107.00
			Išorinis		Viršus		
			Vidinis		Apačia		

Lipynės: Nėra
(medžiaga, kiekis)

Ar yra vandens? Ne

Ar yra dujų? Ne

Pastabos:

X = 6063806.77; Y = 581718.26

Koord. sist. LKS-94

Aukšč. sist. LAS07

Objektas:

Matavimus atliko	A. Mulys (vardas ir pavardė)		
	1GKV-411 (geodezininko kv.paž.Nr.)	(parašas)	2022-10-18 (data)
Matavimus atliko	(vardas ir pavardė)		
	(geodezininko kv.paž.Nr.)	(parašas)	(data)
Matavimus atliko	(vardas ir pavardė)		
	(geodezininko kv.paž.Nr.)	(parašas)	(data)