Ryšiai	Ryšio komunikacijų šulinys	1
(inžinerinio tinklo pavadinimas)	(įrenginio pavadinimas)	(įrenginio numeris)

Liepkalnio g., Vilnius — (adresas)

76310317 — (LKS-94 M 1:500 plano numeris)

ĮRENGINIO PJŪVIAI (matmenys duoti m)

SĄSAJOS SCHEMA

Vertikalinis

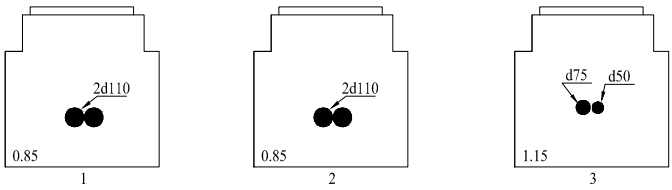

Horizontalinis

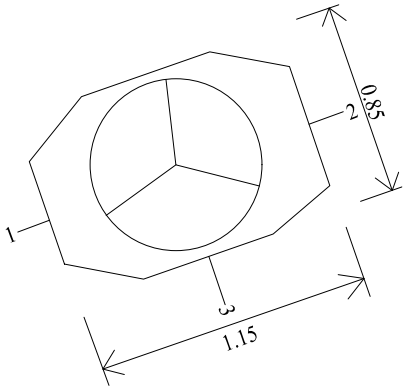

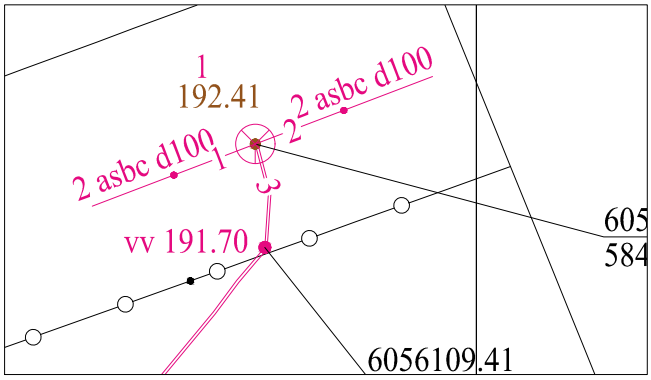

Pavadinimas		Medžiaga	Skersmuo arba matm., mm		Atstumas nuo dangčio, m		Altitudė
Dangtis		650	650				192.41
Žemė		grunt			0.00		192.41
Sienos		bet					
Lubos		bet	700		0.68		191.73
Dugnas		bet	1150x850		1.92		190.49
Vamzdžiai	Nr. 1	asbc	Išorinis	2d100	Viršus	1.20	191.21
			Vidinis		Apačia	1.30	191.11
	Nr. 2	asbc	Išorinis	2d100	Viršus	1.20	191.21
			Vidinis		Apačia	1.30	191.11
	Nr. 3	PE	Išorinis	75, d50	Viršus	1.15	191.26
			Vidinis		Apačia	1.23	191.19
	Nr. 4		Išorinis		Viršus		
			Vidinis		Apačia		
	Nr. 5		Išorinis		Viršus		
			Vidinis		Apačia		
	Nr. 6		Išorinis		Viršus		
			Vidinis		Apačia		
	Nr. 7		Išorinis		Viršus		
			Vidinis		Apačia		
	Nr. 8		Išorinis		Viršus		
			Vidinis		Apačia		
	Nr. 9		Išorinis		Viršus		
			Vidinis		Apačia		
	Nr. 10		Išorinis		Viršus		
			Vidinis		Apačia		
	Nr. 11		Išorinis		Viršus		
			Vidinis		Apačia		
	Nr. 12		Išorinis		Viršus		
			Vidinis		Apačia		

Lipynės: _____ (medžiaga, kiekis)

Ar yra vandens? Ne

Ar yra dujų? Ne

Pastabos:

X = 6056112.05; Y = 584244.35

Objektas:

Matavimus atliko	Tadas Žiaušys (vardas ir pavardė)		
	1GKV-857 (geodezininko kv.paž.Nr.)	(parašas)	2023-11-09 (data)
Matavimus atliko	(vardas ir pavardė)		
	(geodezininko kv.paž.Nr.)	(parašas)	(data)
Matavimus atliko	(vardas ir pavardė)		
	(geodezininko kv.paž.Nr.)	(parašas)	(data)