Ryšiai	Ryšio komunikacijų šulinys	1
(inžinerinio tinklo pavadinimas)	(įrenginio pavadinimas)	(įrenginio numeris)

Rodūnios kel.2, Naujininkų sen., Vilniaus m. — (adresas)

76310195 — (LKS-94 M 1:500 plano numeris)

ĮRENGINIO PJŪVIAI (matmenys duoti m)

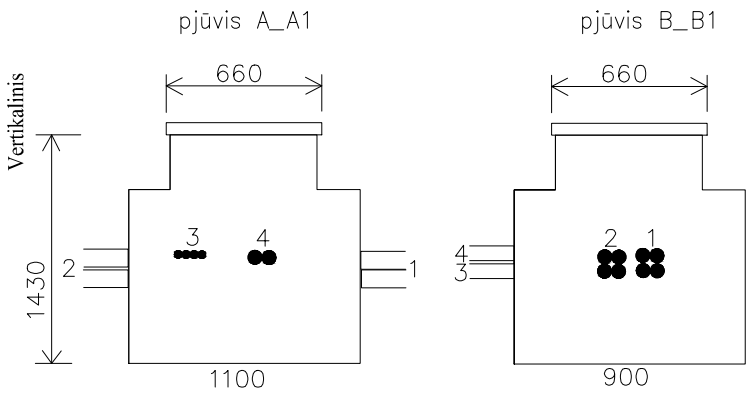

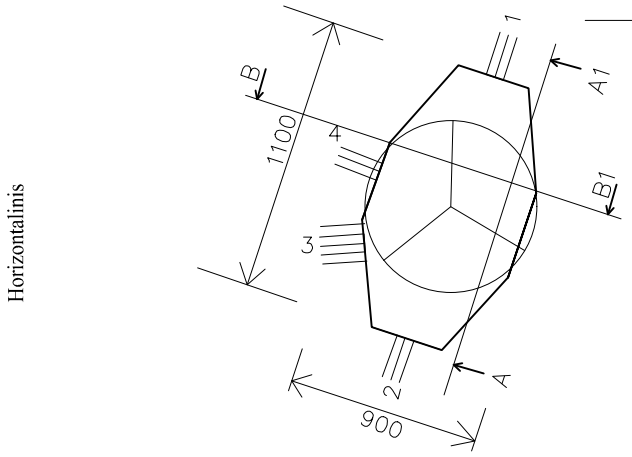

SĄSAJOS SCHEMA

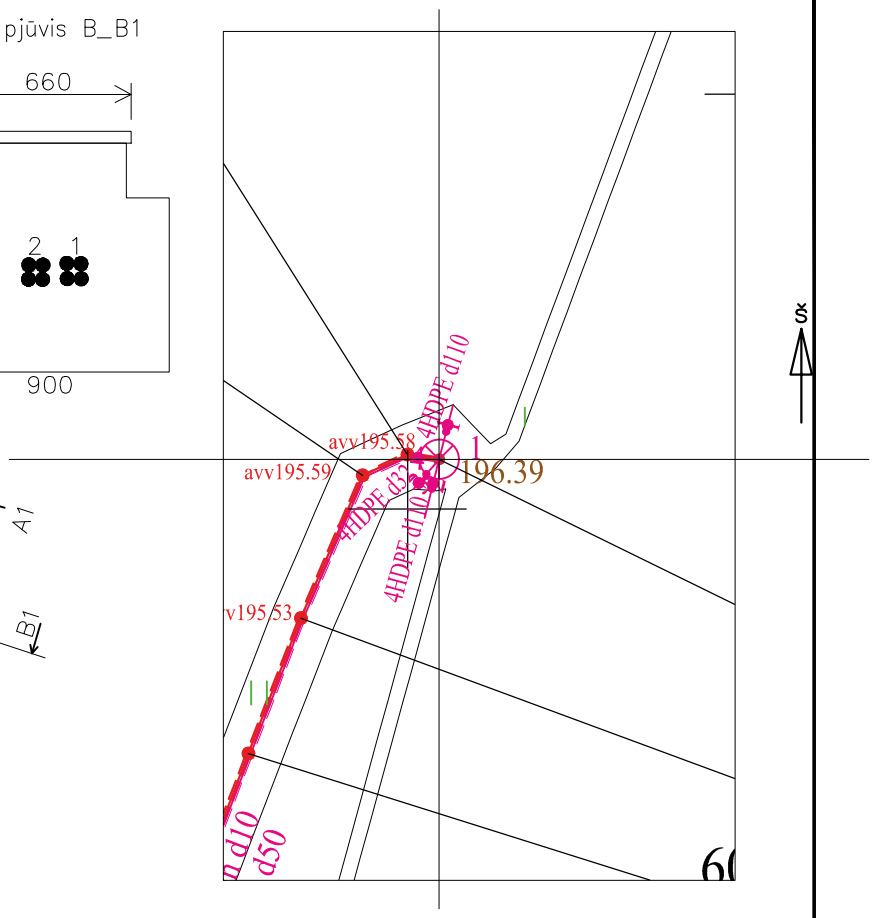

Pavadinimas		Medžiaga	Skersmuo arba matm., mm		Atstumas nuo dangčio, m		Altitudė
Dangtis		ket	660				196.39
Žemė		grunt			0.00		196.39
Sienos		glžb					
Lubos		glžb	900x1100		0.52		195.87
Dugnas		glžb	900x1100		1.43		194.96
Vamzdžiai	Nr. 1	4HDPE	Išorinis	110	Viršus	0.65	195.74
			Vidinis		Apačia		
	Nr. 2	4HDPE	Išorinis	110	Viršus	0.65	195.74
			Vidinis		Apačia		
	Nr. 3	4HDPE	Išorinis	32	Viršus	0.65	195.74
			Vidinis		Apačia		
	Nr. 4	2HDPE	Išorinis	50	Viršus	0.62	195.77
			Vidinis		Apačia		
	Nr. 5		Išorinis		Viršus		
			Vidinis		Apačia		
	Nr. 6		Išorinis		Viršus		
			Vidinis		Apačia		
	Nr. 7		Išorinis		Viršus		
			Vidinis		Apačia		
	Nr. 8		Išorinis		Viršus		
			Vidinis		Apačia		
	Nr. 9		Išorinis		Viršus		
			Vidinis		Apačia		
	Nr. 10		Išorinis		Viršus		
			Vidinis		Apačia		
	Nr. 11		Išorinis		Viršus		
			Vidinis		Apačia		
	Nr. 12		Išorinis		Viršus		
			Vidinis		Apačia		

Lipynės: nera (medžiaga, kiekis)

Ar yra vandens? Ne

Ar yra dujų? Ne

Pastabos:

X = 6057701.27; Y = 583650.80

Aukščių sistema LAS07

Objektas:

VILNIAUS ORO UOSTO METEOROLOGINIŲ ELEMENTŲ

MATAVIMO SISTEMOS ĮRENGINIAI

Rodūnios kel. 2, Naujininkų sen., Vilnius, Vilniaus m. sav.

Matavimus atliko	Linas Grigalius (vardas ir pavardė)		
	1GKV-1021 (geodezininko kv.paž.Nr.)	(parašas)	2023-06-09 (data)
Matavimus atliko	(vardas ir pavardė)		
	(geodezininko kv.paž.Nr.)	(parašas)	(data)
Matavimus atliko	(vardas ir pavardė)		
	(geodezininko kv.paž.Nr.)	(parašas)	(data)