Ryšiai	Ryšio komunikacijų šulinys	1
(inžinerinio tinklo pavadinimas)	(įrenginio pavadinimas)	(įrenginio numeris)

Liepkalnio g., Vilnius, Vilniaus m. sav.	76300180
(adresas)	(LKS-94 M 1:500 plano numeris)

ĮRENGINIO PJŪVIAI (matmenys duoti m)

SĄSAJOS SCHEMA

Vertikalinis

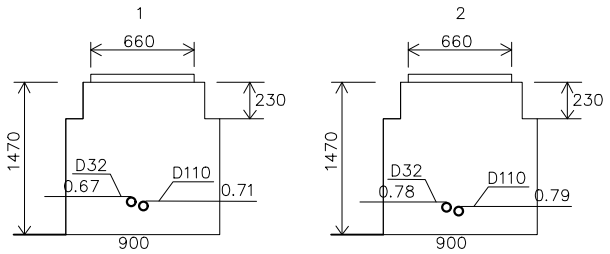

Horizontalinis

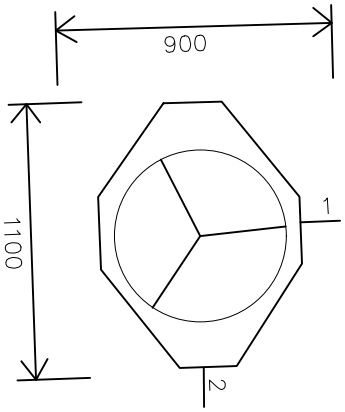

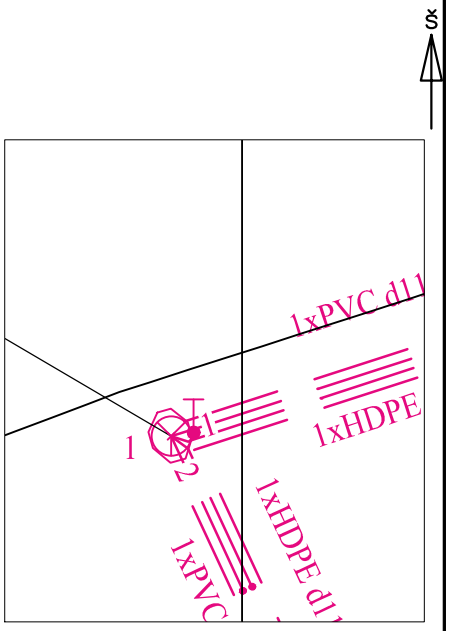

Pavadinimas		Medžiaga	Skersmuo arba matm., mm		Atstumas nuo dangčio, m		Altitudė
Dangtis		ket	660				174.55
Žemė		grunt			0.00		174.55
Sienos		bet					
Lubos		bet	900X1100		0.23		174.32
Dugnas		bet	900X1100		1.47		173.08
Vamzdžiai	Nr. 1	PVC	Išorinis	110	Viršus	0.71	173.84
			Vidinis		Apačia	0.82	173.73
	Nr. 2	HDPE	Išorinis	32	Viršus	0.67	173.88
			Vidinis		Apačia	0.70	173.85
	Nr. 3	PVC	Išorinis	110	Viršus	0.79	173.76
			Vidinis		Apačia	0.90	173.65
	Nr. 4	HDPE	Išorinis	32	Viršus	0.80	173.75
			Vidinis		Apačia	0.83	173.72
	Nr. 5		Išorinis		Viršus		
			Vidinis		Apačia		
	Nr. 6		Išorinis		Viršus		
			Vidinis		Apačia		
	Nr. 7		Išorinis		Viršus		
			Vidinis		Apačia		
	Nr. 8		Išorinis		Viršus		
			Vidinis		Apačia		
	Nr. 9		Išorinis		Viršus		
			Vidinis		Apačia		
	Nr. 10		Išorinis		Viršus		
			Vidinis		Apačia		
	Nr. 11		Išorinis		Viršus		
			Vidinis		Apačia		
	Nr. 12		Išorinis		Viršus		
			Vidinis		Apačia		

Lipynės: NĖRA
(medžiaga, kiekis)

Ar yra vandens? Ne

Ar yra dujų? Ne

Pastabos:

X = 6052960.98; Y = 584998.18

Objektas:

Matavimus atliko	A.Mulys (vardas ir pavardė)		
	1GKV-411 (geodezininko kv.paž.Nr.)	(parašas)	2022-08-17 (data)
Matavimus atliko	(vardas ir pavardė)		
	(geodezininko kv.paž.Nr.)	(parašas)	(data)
Matavimus atliko	(vardas ir pavardė)		
	(geodezininko kv.paž.Nr.)	(parašas)	(data)