Ryšiai	Ryšio komunikacijų šulinys	1
(inžinerinio tinklo pavadinimas)	(įrenginio pavadinimas)	(įrenginio numeris)

M. Lukšienės g. Vilnius, Vilniaus m. sav.
(adresas)

76300151
(LKS-94 M 1:500 plano numeris)

ĮRENGINIO PJŪVIAI (matmenys duoti m)

SĄSAJOS SCHEMA

Vertikalinis

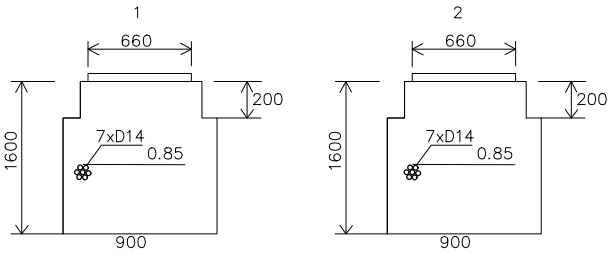

Horizontalinis

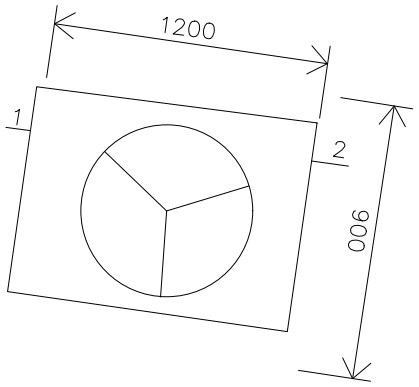

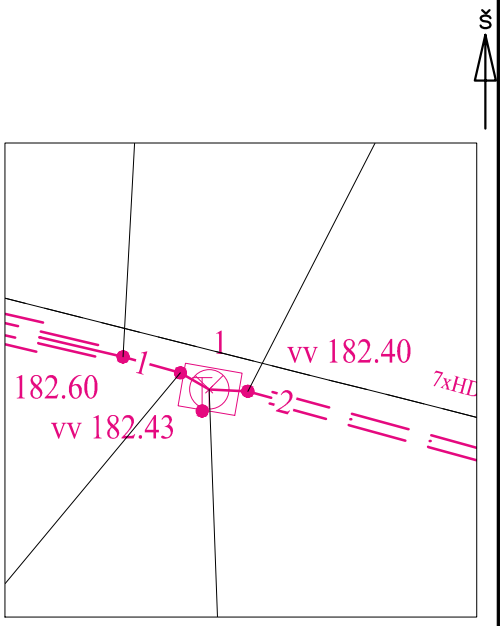

Pavadinimas		Medžiaga	Skersmuo arba matm., mm		Atstumas nuo dangčio, m		Altitudė
Dangtis		ket	660				183.44
Žemė		grunt			0.00		183.44
Sienos		bet					
Lubos		bet	900x1200		0.20		183.24
Dugnas		bet	900x1200		1.60		181.84
Vamzdžiai	Nr. 1	HDPE	Išorinis	7x14	Viršus	0.85	182.59
			Vidinis		Apačia	0.86	182.58
	Nr. 2	HDPE	Išorinis	7x14	Viršus	0.85	182.59
			Vidinis		Apačia	0.86	182.58
	Nr. 3		Išorinis		Viršus		
			Vidinis		Apačia		
	Nr. 4		Išorinis		Viršus		
			Vidinis		Apačia		
	Nr. 5		Išorinis		Viršus		
			Vidinis		Apačia		
	Nr. 6		Išorinis		Viršus		
			Vidinis		Apačia		
	Nr. 7		Išorinis		Viršus		
			Vidinis		Apačia		
	Nr. 8		Išorinis		Viršus		
			Vidinis		Apačia		
	Nr. 9		Išorinis		Viršus		
			Vidinis		Apačia		
	Nr. 10		Išorinis		Viršus		
			Vidinis		Apačia		
	Nr. 11		Išorinis		Viršus		
			Vidinis		Apačia		
	Nr. 12		Išorinis		Viršus		
			Vidinis		Apačia		

Lipynės: nėra
(medžiaga, kiekis)

Ar yra vandens? Ne

Ar yra dujų? Ne

Pastabos:

X = 6053232.38; Y = 582708.82

Objektas:

Matavimus atliko	A. Mulys (vardas ir pavardė)		
	1GKV-411 (geodezininko kv.paž.Nr.)	(parašas)	2022-11-04 (data)
Matavimus atliko	(vardas ir pavardė)		
	(geodezininko kv.paž.Nr.)	(parašas)	(data)
Matavimus atliko	(vardas ir pavardė)		
	(geodezininko kv.paž.Nr.)	(parašas)	(data)