Ryšiai	Ryšio komunikacijų šulinys	3
(inžinerinio tinklo pavadinimas)	(įrenginio pavadinimas)	(įrenginio numeris)

Liepkalnio g., Vilnius, Vilniaus m. sav.	76300018
(adresas)	(LKS-94 M 1:500 plano numeris)

ĮRENGINIO PJŪVIAI (matmenys duoti m)

SĄSAJOS SCHEMA

Vertikalinis

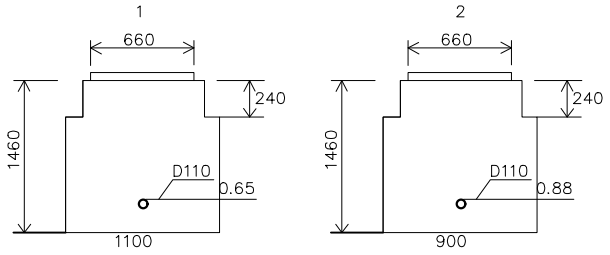

Horizontalinis

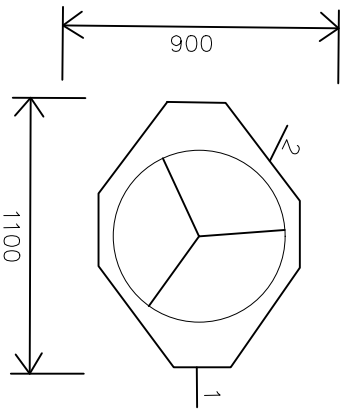

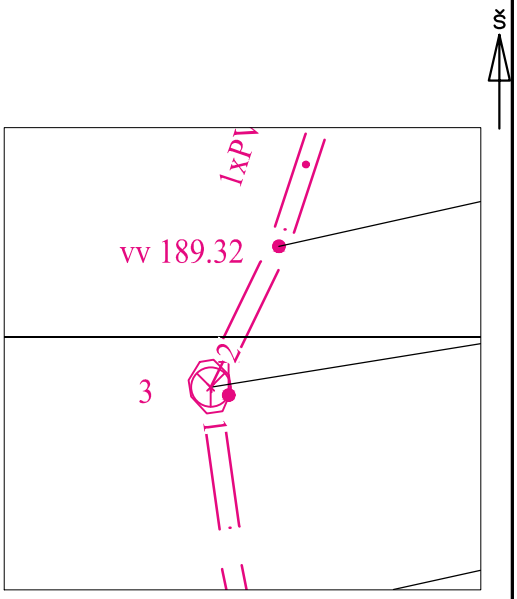

Pavadinimas		Medžiaga	Skersmuo arba matm., mm		Atstumas nuo dangčio, m		Altitudė
Dangtis		ket	660				189.31
Žemė		grunt			0.00		189.31
Sienos		bet					
Lubos		bet	900X1100		0.24		189.07
Dugnas		bet	900X1100		1.46		187.85
Vamzdžiai	Nr. 1	PVC	Išorinis	110	Viršus	0.65	188.66
			Vidinis		Apačia	0.76	188.55
	Nr. 2	PVC	Išorinis	110	Viršus	0.88	188.43
			Vidinis		Apačia	0.99	188.32
	Nr. 3		Išorinis		Viršus		
			Vidinis		Apačia		
	Nr. 4		Išorinis		Viršus		
			Vidinis		Apačia		
	Nr. 5		Išorinis		Viršus		
			Vidinis		Apačia		
	Nr. 6		Išorinis		Viršus		
			Vidinis		Apačia		
	Nr. 7		Išorinis		Viršus		
			Vidinis		Apačia		
	Nr. 8		Išorinis		Viršus		
			Vidinis		Apačia		
	Nr. 9		Išorinis		Viršus		
			Vidinis		Apačia		
	Nr. 10		Išorinis		Viršus		
			Vidinis		Apačia		
	Nr. 11		Išorinis		Viršus		
			Vidinis		Apačia		
	Nr. 12		Išorinis		Viršus		
			Vidinis		Apačia		

Lipynės: NĖRA
(medžiaga, kiekis)

Ar yra vandens? Ne

Ar yra dujų? Ne

Pastabos:

X = 6054998.71; Y = 584337.33

Objektas:

Matavimus atliko	A.Mulys (vardas ir pavardė)		
	1GKV-411 (geodezininko kv.paž.Nr.)	(parašas)	2022-08-17 (data)
Matavimus atliko	(vardas ir pavardė)		
	(geodezininko kv.paž.Nr.)	(parašas)	(data)
Matavimus atliko	(vardas ir pavardė)		
	(geodezininko kv.paž.Nr.)	(parašas)	(data)