Ryšiai	Ryšio komunikacijų šulinys	2
(inžinerinio tinklo pavadinimas)	(įrenginio pavadinimas)	(įrenginio numeris)

Ragainės g., Vilnius — (adresas)

75330362 — (LKS-94 M 1:500 plano numeris)

ĮRENGINIO PJŪVIAI (matmenys duoti m)

SĄSAJOS SCHEMA

Vertikalinis

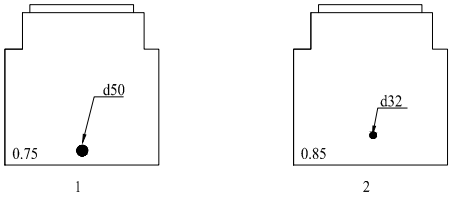

Horizontalinis

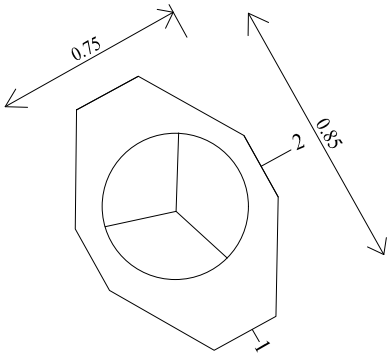

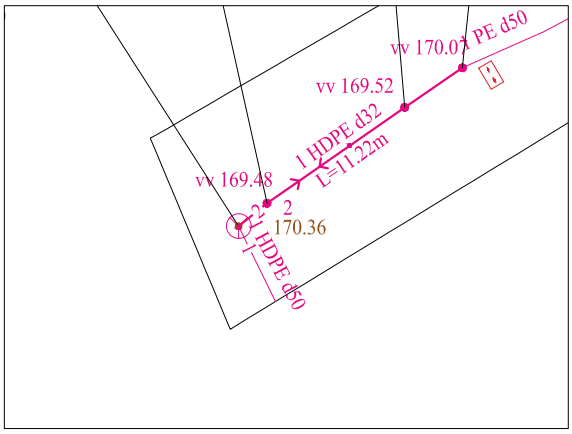

Pavadinimas		Medžiaga	Skersmuo arba matm., mm		Atstumas nuo dangčio, m		Altitudė
Dangtis		ket	650				170.36
Žemė		grunt			0.00		170.36
Sienos		bet					
Lubos		bet	600		0.24		170.12
Dugnas		bet	750x850		0.72		169.64
Vamzdžiai	Nr. 1	HDPE	Išorinis	50	Viršus	0.60	169.76
			Vidinis		Apačia	0.65	169.71
	Nr. 2	HDPE	Išorinis	32	Viršus	0.47	169.89
			Vidinis		Apačia	0.50	169.86
	Nr. 3		Išorinis		Viršus		
			Vidinis		Apačia		
	Nr. 4		Išorinis		Viršus		
			Vidinis		Apačia		
	Nr. 5		Išorinis		Viršus		
			Vidinis		Apačia		
	Nr. 6		Išorinis		Viršus		
			Vidinis		Apačia		
	Nr. 7		Išorinis		Viršus		
			Vidinis		Apačia		
	Nr. 8		Išorinis		Viršus		
			Vidinis		Apačia		
	Nr. 9		Išorinis		Viršus		
			Vidinis		Apačia		
	Nr. 10		Išorinis		Viršus		
			Vidinis		Apačia		
	Nr. 11		Išorinis		Viršus		
			Vidinis		Apačia		
	Nr. 12		Išorinis		Viršus		
			Vidinis		Apačia		

Lipynės: _____ (medžiaga, kiekis)

Ar yra vandens? Ne

Ar yra dujų? Ne

Pastabos:

X = 6065428.46; Y = 575478.45

Objektas:

Matavimus atliko	Tadas Žiaušys (vardas ir pavardė)		
	1GKV-857 (geodezininko kv.paž.Nr.)	(parašas)	2023-03-17 (data)
Matavimus atliko	(vardas ir pavardė)		
	(geodezininko kv.paž.Nr.)	(parašas)	(data)
Matavimus atliko	(vardas ir pavardė)		
	(geodezininko kv.paž.Nr.)	(parašas)	(data)