Ryšiai	Ryšio komunikacijų šulinys	17
(inžinerinio tinklo pavadinimas)	(įrenginio pavadinimas)	(įrenginio numeris)

Eitminų g. Vilnius	75330176
(adresas)	(LKS-94 M 1:500 plano numeris)

ĮRENGINIO PJŪVIAI (matmenys duoti m)

Vertikalinis

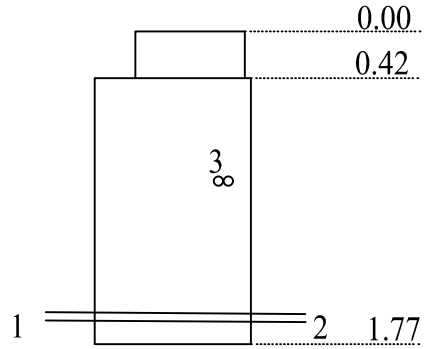

Horizontalinis

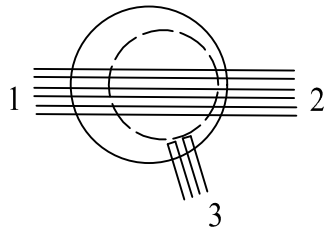

SĄSAJOS SCHEMA

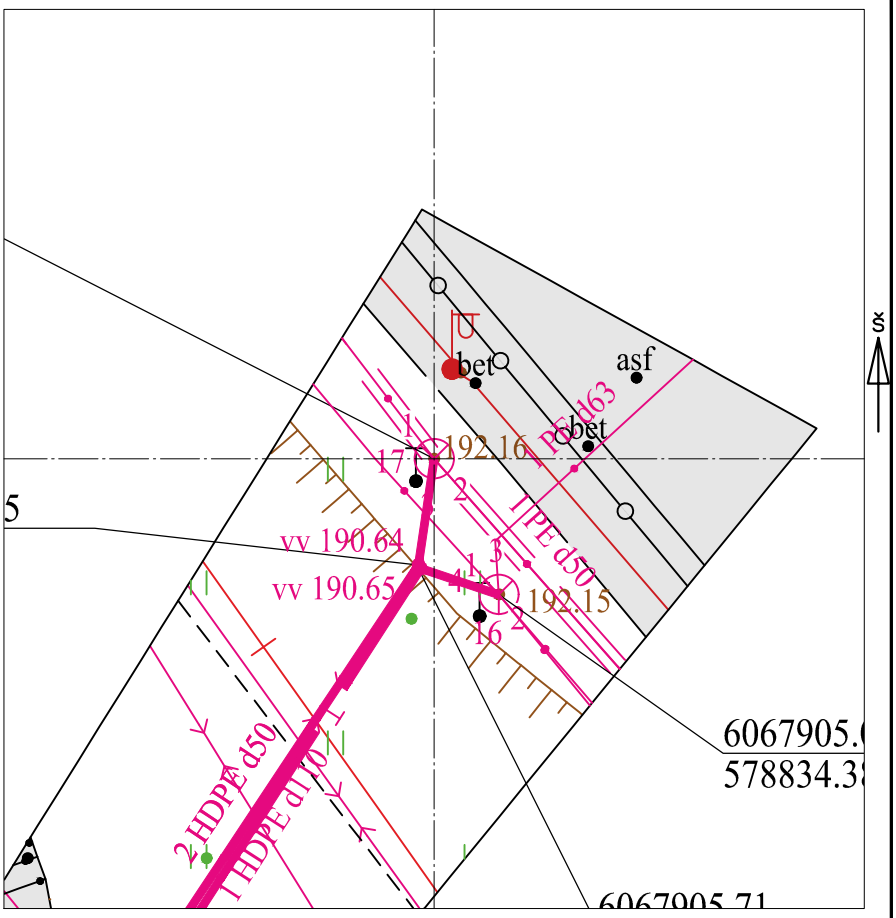

Pavadinimas		Medžiaga	Skersmuo arba matm., mm		Atstumas nuo dangčio, m		Altitudė
Dangtis		ket.	700				192.16
Žemė		grunt.			0.00		192.16
Sienos		bet.					
Lubos		bet.					
Dugnas		bet.	900		1.77		190.39
Vamzdžiai	Nr. 1	HDPE	Išorinis	3x40	Viršus	1.62	190.54
			Vidinis		Apačia	1.66	190.50
	Nr. 2	HDPE	Išorinis	3x40	Viršus	1.62	190.54
			Vidinis		Apačia	1.66	190.50
	Nr. 3	HDPE	Išorinis	2x50	Viršus	0.42	191.74
			Vidinis		Apačia	0.47	191.69
	Nr. 4		Išorinis		Viršus		
			Vidinis		Apačia		
	Nr. 5		Išorinis		Viršus		
			Vidinis		Apačia		
	Nr. 6		Išorinis		Viršus		
			Vidinis		Apačia		
	Nr. 7		Išorinis		Viršus		
			Vidinis		Apačia		
	Nr. 8		Išorinis		Viršus		
			Vidinis		Apačia		
	Nr. 9		Išorinis		Viršus		
			Vidinis		Apačia		
	Nr. 10		Išorinis		Viršus		
			Vidinis		Apačia		
	Nr. 11		Išorinis		Viršus		
			Vidinis		Apačia		
	Nr. 12		Išorinis		Viršus		
			Vidinis		Apačia		

Lipynės: - (medžiaga, kiekis)

Ar yra vandens? Ne

Ar yra dujų? Ne

Pastabos:

X = 6067908.56; Y = 578832.72

LAS-07

Objektas:

Matavimus atliko	A.Ragauskas (vardas ir pavardė)		
	1GKV-170 (geodezininko kv.paž.Nr.)	(parašas)	2022-06-16 (data)
Matavimus atliko	(vardas ir pavardė)		
	(geodezininko kv.paž.Nr.)	(parašas)	(data)
Matavimus atliko	(vardas ir pavardė)		
	(geodezininko kv.paž.Nr.)	(parašas)	(data)