Buit. ir gamyb. nuot. tink.	Nuotekų kanalizacijos šulinys	1
(inžinerinio tinklo pavadinimas)	(įrenginio pavadinimas)	(įrenginio numeris)

Gailašių g. 16-2 Vilnius, Vilniaus m. sav.	75330047
(adresas)	(LKS-94 M 1:500 plano numeris)

ĮRENGINIO PJŪVIAI (matmenys duoti m)

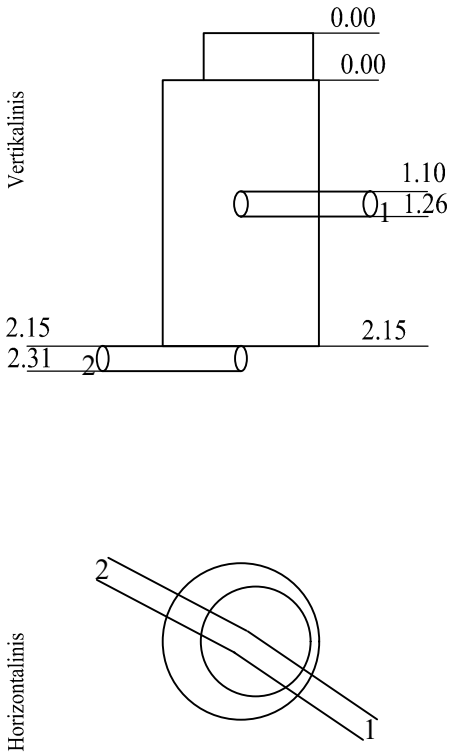

SĄSAJOS SCHEMA

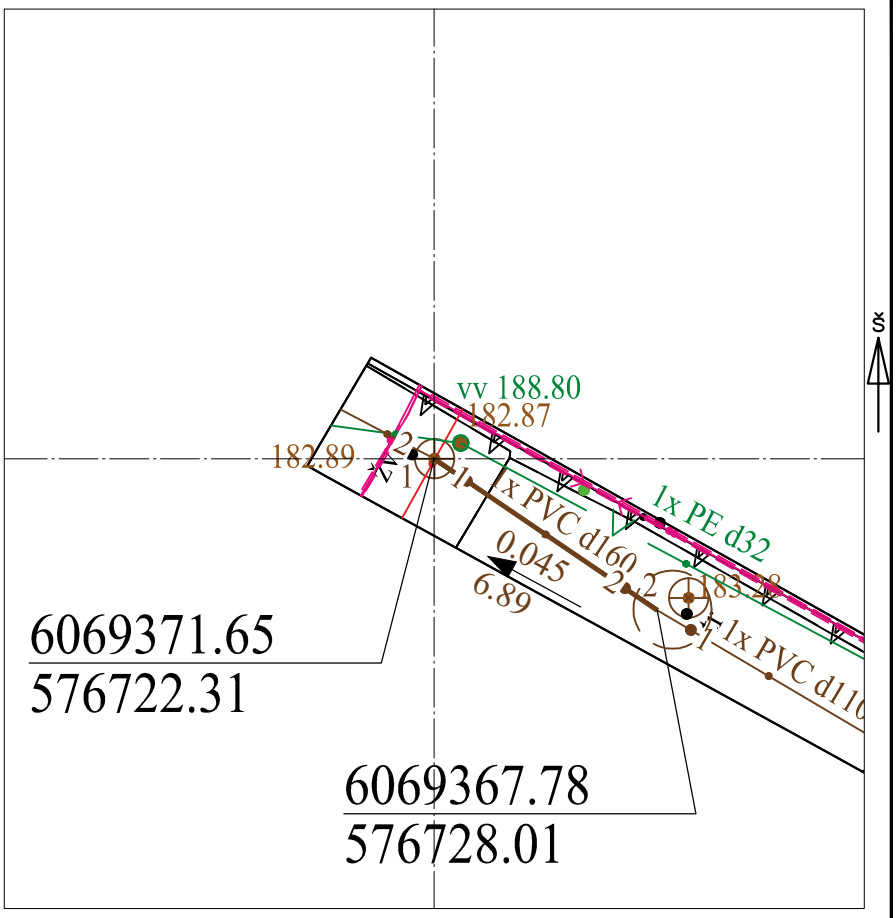

Pavadinimas		Medžiaga	Skersmuo arba matm., mm		Atstumas nuo dangčio, m		Altitudė
Dangtis		ket	320				182.89
Žemė		gr			0.00		182.89
Sienos		PVC					
Lubos		ket	320		0.00		182.89
Dugnas		PVC	320		2.15		180.74
Vamzdžiai	Nr. 1	PVC	Išorinis	160	Viršus	1.10	181.79
			Vidinis		Apačia	1.26	181.63
	Nr. 2	PVC	Išorinis	160	Viršus	2.15	180.74
			Vidinis		Apačia	2.31	180.58
	Nr. 3		Išorinis		Viršus		
			Vidinis		Apačia		
	Nr. 4		Išorinis		Viršus		
			Vidinis		Apačia		
	Nr. 5		Išorinis		Viršus		
			Vidinis		Apačia		
	Nr. 6		Išorinis		Viršus		
			Vidinis		Apačia		
	Nr. 7		Išorinis		Viršus		
			Vidinis		Apačia		
	Nr. 8		Išorinis		Viršus		
			Vidinis		Apačia		
	Nr. 9		Išorinis		Viršus		
			Vidinis		Apačia		
	Nr. 10		Išorinis		Viršus		
			Vidinis		Apačia		
	Nr. 11		Išorinis		Viršus		
			Vidinis		Apačia		
	Nr. 12		Išorinis		Viršus		
			Vidinis		Apačia		

Lipynės: -
(medžiaga, kiekis)

Ar yra vandens? Ne

Ar yra dujų? Ne

Pastabos:

X = 6069371.65; Y = 576722.31
LAS07

Objektas:

Matavimus atliko	Valentas Mikalauskas (vardas ir pavardė)		
	1GKV-1562 (geodezininko kv.paž.Nr.)	(parašas)	2021-09-18 (data)
Matavimus atliko	(vardas ir pavardė)		
	(geodezininko kv.paž.Nr.)	(parašas)	(data)
Matavimus atliko	(vardas ir pavardė)		
	(geodezininko kv.paž.Nr.)	(parašas)	(data)