Ryšiai	Ryšio komunikacijų šulinys	3
(inžinerinio tinklo pavadinimas)	(įrenginio pavadinimas)	(įrenginio numeris)

Sausio 13-osios g., Vilnius, Vilniaus m. sav.
(adresas)

75320235
(LKS-94 M 1:500 plano numeris)

ĮRENGINIO PJŪVIAI (matmenys duoti m)

Vertikalinis

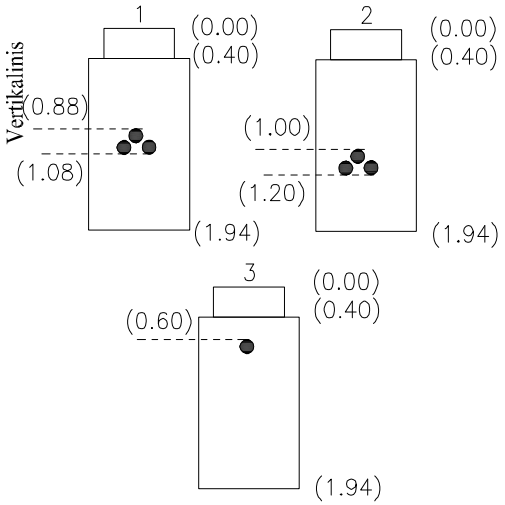

Horizontalinis

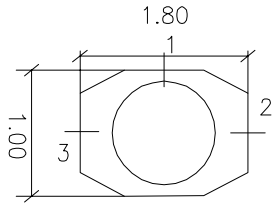

SĄSAJOS SCHEMA

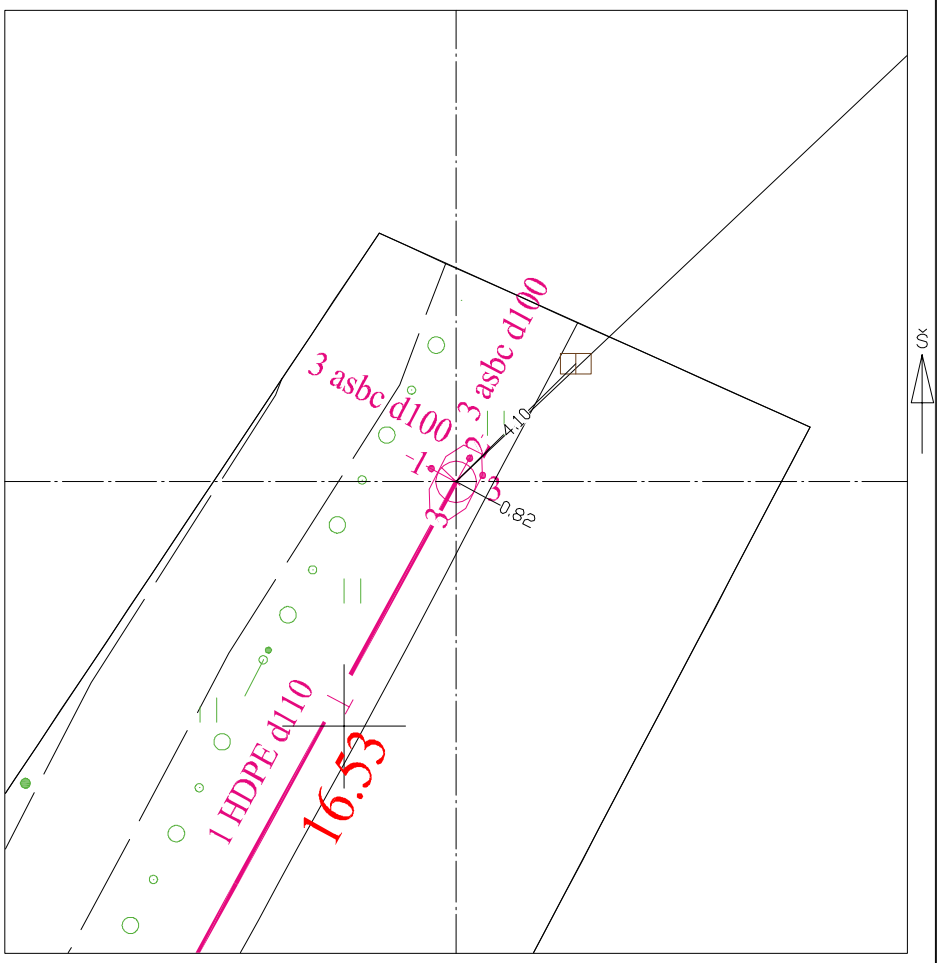

Pavadinimas		Medžiaga	Skersmuo arba matm., mm		Atstumas nuo dangčio, m		Altitudė
Dangtis		Ketus	650				162.14
Žemė		grunt			0.00		162.14
Sienos		bet					
Lubos		bet					
Dugnas		bet	1000x1800		1.94		160.20
Vamzdžiai	Nr. 1	3x/asbc	Išorinis	100	Viršus	0.88	161.26
			Vidinis		Apačia	1.08	161.06
	Nr. 2	3x/asbc	Išorinis	100	Viršus	1.00	161.14
			Vidinis		Apačia	1.20	160.94
	Nr. 3	HDPE	Išorinis	110	Viršus	0.60	161.54
			Vidinis		Apačia	0.71	161.43
	Nr. 4		Išorinis		Viršus		
			Vidinis		Apačia		
	Nr. 5		Išorinis		Viršus		
			Vidinis		Apačia		
	Nr. 6		Išorinis		Viršus		
			Vidinis		Apačia		
	Nr. 7		Išorinis		Viršus		
			Vidinis		Apačia		
	Nr. 8		Išorinis		Viršus		
			Vidinis		Apačia		
	Nr. 9		Išorinis		Viršus		
			Vidinis		Apačia		
	Nr. 10		Išorinis		Viršus		
			Vidinis		Apačia		
	Nr. 11		Išorinis		Viršus		
			Vidinis		Apačia		
	Nr. 12		Išorinis		Viršus		
			Vidinis		Apačia		

Lipynės: _____
(medžiaga, kiekis)

Ar yra vandens? Taip

Ar yra dujų? Ne

Pastabos:

X = 6062205.96; Y = 578552.73
LAS07

Objektas:

Matavimus atliko	M.Ringelevičius (vardas ir pavardė)		
	1GKV-1770 (geodezininko kv.paž.Nr.)	(parašas)	2022-10-10 (data)
Matavimus atliko	(vardas ir pavardė)		
	(geodezininko kv.paž.Nr.)	(parašas)	(data)
Matavimus atliko	(vardas ir pavardė)		
	(geodezininko kv.paž.Nr.)	(parašas)	(data)