Ryšiai	Ryšio komunikacijų šulinys	2
(inžinerinio tinklo pavadinimas)	(įrenginio pavadinimas)	(įrenginio numeris)

Bitėnų g. 2D, Vilnius, Vilniaus m. sav.
(adresas)

75320123
(LKS-94 M 1:500 plano numeris)

ĮRENGINIO PJŪVIAI (matmenys duoti m)

Vertikalinis

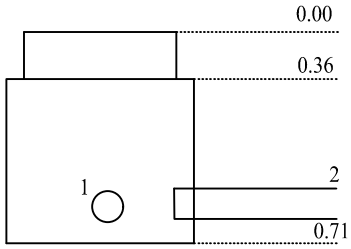

Horizontalinis

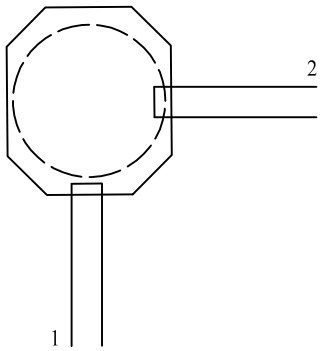

SĄSAJOS SCHEMA

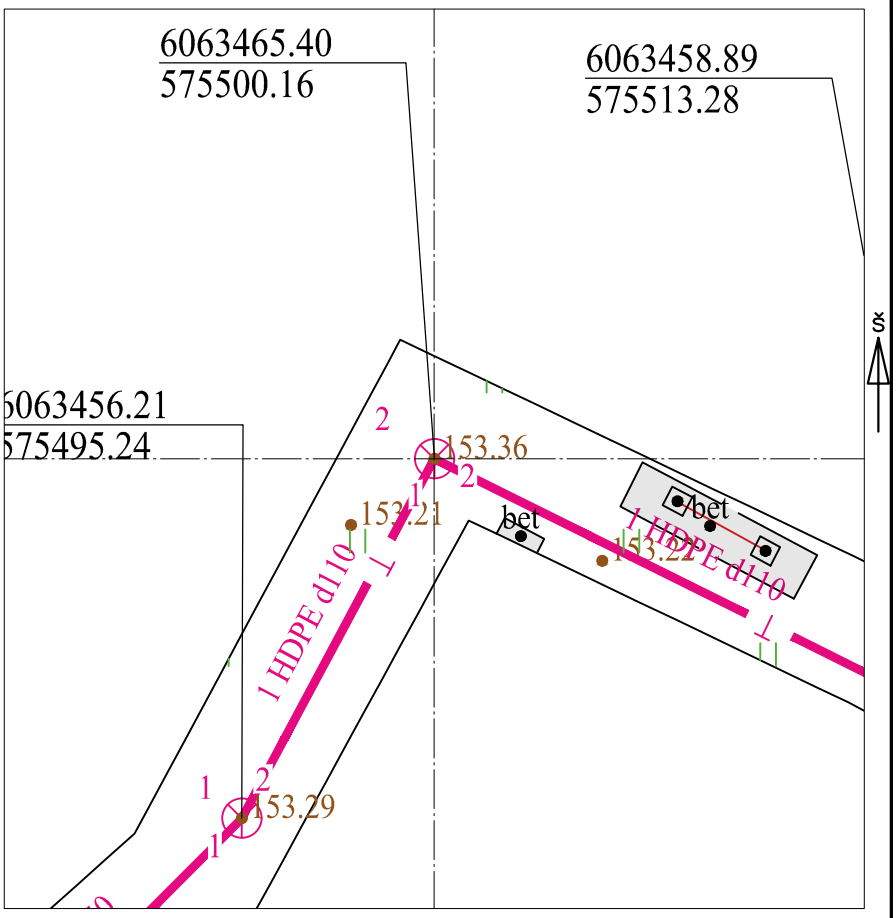

Pavadinimas		Medžiaga	Skersmuo arba matm., mm		Atstumas nuo dangčio, m		Altitudė
Dangtis		ket.	700				153.36
Žemė		grunt.					
Sienos		bet.					
Lubos		bet.			0.36		153.00
Dugnas		bet.	1000		0.71		152.65
Vamzdžiai	Nr. 1	HDPE	Išorinis	110	Viršus	0.59	152.77
			Vidinis	100	Apačia	0.70	152.66
	Nr. 2	HDPE	Išorinis	110	Viršus	0.57	152.79
			Vidinis	100	Apačia	0.68	152.68
	Nr. 3		Išorinis		Viršus		
			Vidinis		Apačia		
	Nr. 4		Išorinis		Viršus		
			Vidinis		Apačia		
	Nr. 5		Išorinis		Viršus		
			Vidinis		Apačia		
	Nr. 6		Išorinis		Viršus		
			Vidinis		Apačia		
	Nr. 7		Išorinis		Viršus		
			Vidinis		Apačia		
	Nr. 8		Išorinis		Viršus		
			Vidinis		Apačia		
	Nr. 9		Išorinis		Viršus		
			Vidinis		Apačia		
	Nr. 10		Išorinis		Viršus		
			Vidinis		Apačia		
	Nr. 11		Išorinis		Viršus		
			Vidinis		Apačia		
	Nr. 12		Išorinis		Viršus		
			Vidinis		Apačia		

Lipynės: -
(medžiaga, kiekis)

Ar yra vandens? Ne

Ar yra dujų? Ne

Pastabos:

X = 6063465.40; Y = 575500.16
LAS-07
Kamera: RKŠ-1-3
Vamzdžiai: DIN-8074/8075
EN 61386-24
MRS Klasė 10
GW-321

Objektas:

Matavimus atliko	A.Ragauskas (vardas ir pavardė)		
	1GKV-1704 (geodezininko kv.paž.Nr.)	(parašas)	2022-12-01 (data)
Matavimus atliko	(vardas ir pavardė)		
	(geodezininko kv.paž.Nr.)	(parašas)	(data)
Matavimus atliko	(vardas ir pavardė)		
	(geodezininko kv.paž.Nr.)	(parašas)	(data)

UAB „GEOKSIS" Joint Stock Company Nr. 1 Vilnius