Ryšiai	Ryšio komunikacijų šulinys	3
(inžinerinio tinklo pavadinimas)	(įrenginio pavadinimas)	(įrenginio numeris)

Vilniaus apskr., Vilniaus m., Panerių sen., Rūtenių g.	74310142
(adresas)	(LKS-94 M 1:500 plano numeris)

ĮRENGINIO PJŪVIAI (matmenys duoti m)

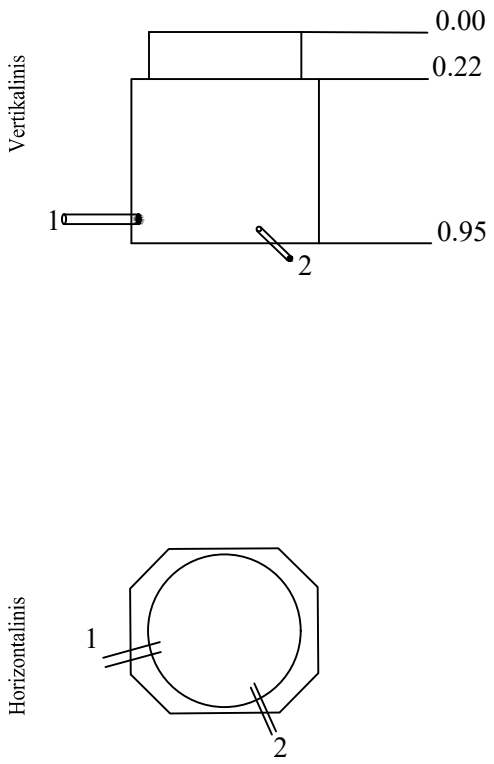

SĄSAJOS SCHEMA

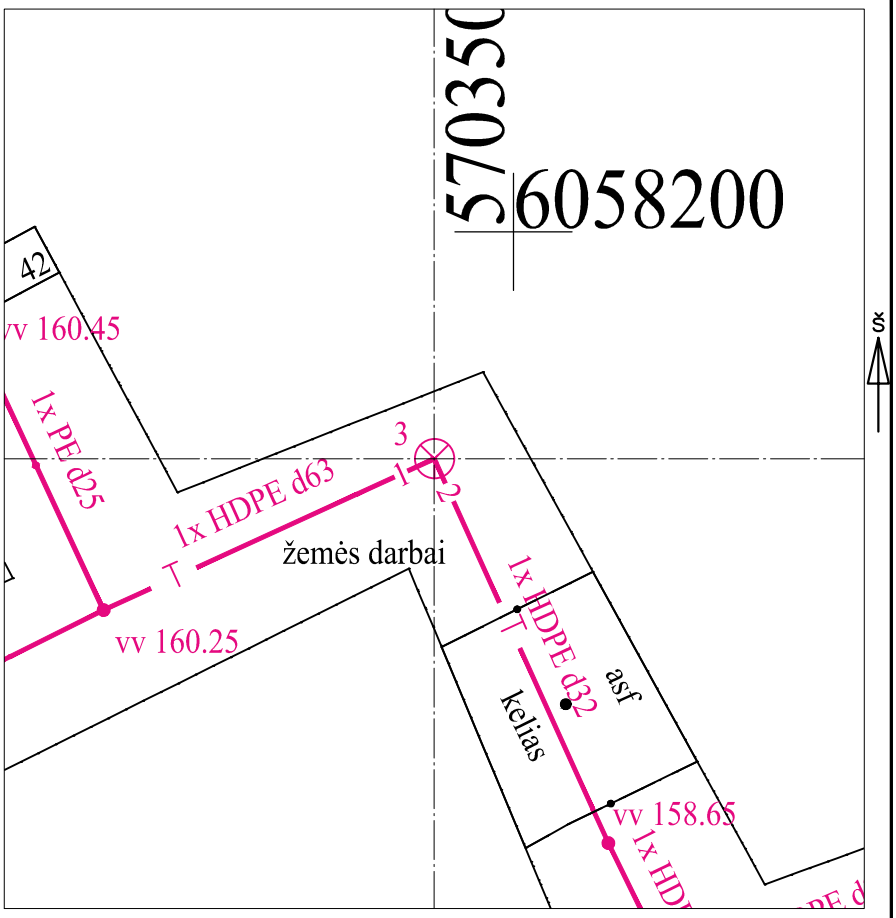

Pavadinimas		Medžiaga	Skersmuo arba matm., mm		Atstumas nuo dangčio, m		Altitudė
Dangtis		ket	650				160.74
Žemė		grunt			0.00		160.74
Sienos		bet					
Lubos		bet			0.25		
Dugnas		HDPE	700x800		0.95		159.79
Vamzdžiai	Nr. 1	HDPE	Išorinis	63	Viršus	0.65	160.09
			Vidinis		Apačia		
	Nr. 2	HDPE	Išorinis	32	Viršus	0.77	159.97
			Vidinis		Apačia		
	Nr. 3		Išorinis		Viršus		
			Vidinis		Apačia		
	Nr. 4		Išorinis		Viršus		
			Vidinis		Apačia		
	Nr. 5		Išorinis		Viršus		
			Vidinis		Apačia		
	Nr. 6		Išorinis		Viršus		
			Vidinis		Apačia		
	Nr. 7		Išorinis		Viršus		
			Vidinis		Apačia		
	Nr. 8		Išorinis		Viršus		
			Vidinis		Apačia		
	Nr. 9		Išorinis		Viršus		
			Vidinis		Apačia		
	Nr. 10		Išorinis		Viršus		
			Vidinis		Apačia		
	Nr. 11		Išorinis		Viršus		
			Vidinis		Apačia		
	Nr. 12		Išorinis		Viršus		
			Vidinis		Apačia		

Lipynės: Nėra
(medžiaga, kiekis)

Ar yra vandens? Ne

Ar yra dujų? Ne

Pastabos:

X = 6058194.20; Y = 570347.97

Objektas:

Matavimus atliko	T.Narečionis (vardas ir pavardė)		
	126 (geodezininko kv.paž.Nr.)	(parašas)	2021-10-18 (data)
Matavimus atliko	(vardas ir pavardė)		
	(geodezininko kv.paž.Nr.)	(parašas)	(data)
Matavimus atliko	(vardas ir pavardė)		
	(geodezininko kv.paž.Nr.)	(parašas)	(data)