Ryšių kanal.šul.	Nr. 12	KORTELĖ	73/31 - 0259
	(abrise) (plane)		planšeto nomenklatūra
-		Vilnius	Lentvario g.
įrenginio pastatymo metai		(miestas)	(gatvė)

Vertikaliniai

Šulinio pjūviai :

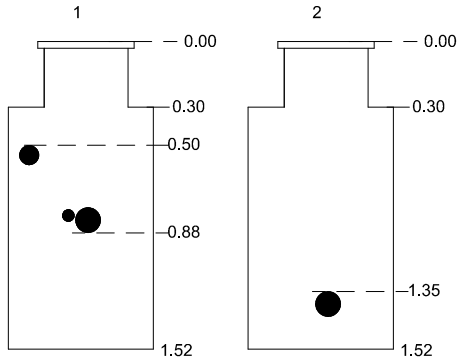

Pririšimo brėžinys :

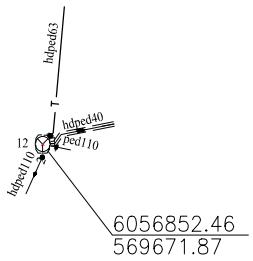

Horizontalinis

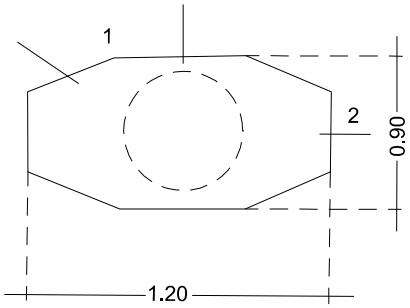

Pavadinimas		Medžiaga	Diametras mm	Atstumas nuo dangčio cm		Altitudės	Pastabos
Dangtis		ket	650			161.52	Aukščių sistema: LAS07 Koordinačių sistema: LKS 94
Žemė				0.00		161.52	
Sienos		bet					
Dugnas		bet	1200x900	1.52		160.00	
Vamzdžiai	Nr.1	hdpe hdpe pe	d63 d40 d110	Viršus	0.50	161.02	
				Apačia	0.88	160.64	
	Nr.2	hdpe	d110	Viršus	1.35	160.17	
				Apačia			
	Nr. 3			Viršus			
				Apačia			
	Nr. 4			Viršus			
				Apačia			
	Nr.5			Viršus			
				Apačia			
	Nr.6			Viršus			
				Apačia			
	Nr.7			Viršus			
				Apačia			

Sudarė: L. Riuka

Kvalif.paž.nr. : 1GKV-517

2022 05

(kortelės sudarymo data)