Ryšiai	Ryšio komunikacijų šulinys	21
(inžinerinio tinklo pavadinimas)	(įrenginio pavadinimas)	(įrenginio numeris)

Zubiškių g, Vilnius
(adresas)

73300015
(LKS-94 M 1:500 plano numeris)

ĮRENGINIO PJŪVIAI (matmenys duoti m)

Vertikalinis

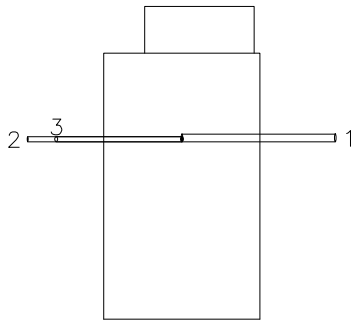

Horizontalinis

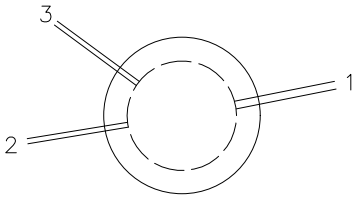

SĄSAJOS SCHEMA

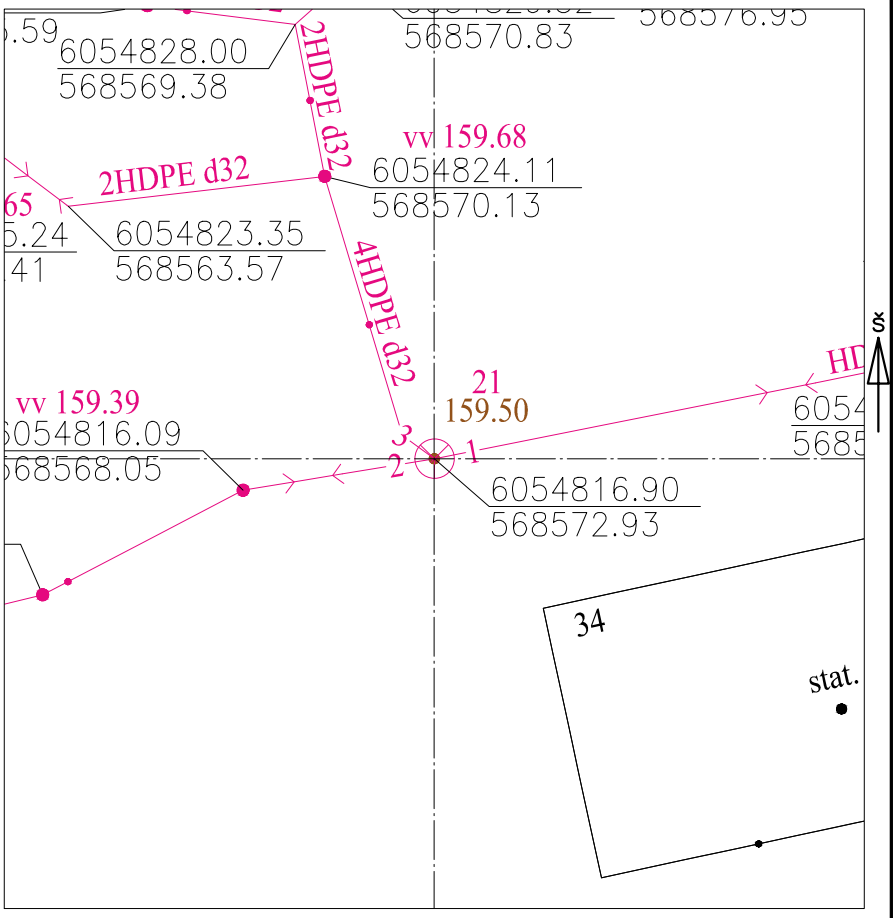

Pavadinimas		Medžiaga	Skersmuo arba matm., mm		Atstumas nuo dangčio, m		Altitudė
Dangtis		pls	400				159.50
Žemė		grunt			0.00		159.50
Sienos		pls					
Lubos		pls	400		-		
Dugnas		pls	400		0.30		159.20
Vamzdžiai	Nr. 1	HDPE	Išorinis	50	Viršus	0.08	159.42
			Vidinis		Apačia	0.13	159.37
	Nr. 2	HDPE	Išorinis	32	Viršus	0.10	159.40
			Vidinis		Apačia	0.13	159.37
	Nr. 3	HDPE	Išorinis	4d32	Viršus	0.10	159.40
			Vidinis		Apačia	0.13	159.37
	Nr. 4		Išorinis		Viršus		
			Vidinis		Apačia		
	Nr. 5		Išorinis		Viršus		
			Vidinis		Apačia		
	Nr. 6		Išorinis		Viršus		
			Vidinis		Apačia		
	Nr. 7		Išorinis		Viršus		
			Vidinis		Apačia		
	Nr. 8		Išorinis		Viršus		
			Vidinis		Apačia		
	Nr. 9		Išorinis		Viršus		
			Vidinis		Apačia		
	Nr. 10		Išorinis		Viršus		
			Vidinis		Apačia		
	Nr. 11		Išorinis		Viršus		
			Vidinis		Apačia		
	Nr. 12		Išorinis		Viršus		
			Vidinis		Apačia		

Lipynės: Nėra
(medžiaga, kiekis)

Ar yra vandens? Ne

Ar yra dujų? Ne

Pastabos:

X = 6054816.90; Y = 568572.93

Objektas:
Zubiškių g, Vilnius

Matavimus atliko	T. Šikarskas (vardas ir pavardė)		
	1GKV-1297 (geodezininko kv.paž.Nr.)	(parašas)	2023-10-18 (data)
Matavimus atliko	(vardas ir pavardė)		
	(geodezininko kv.paž.Nr.)	(parašas)	(data)
Matavimus atliko	(vardas ir pavardė)		
	(geodezininko kv.paž.Nr.)	(parašas)	(data)