Liet. nuot. tinkl., dren.
(Komunikacija)

Lietaus nuotakyno tinklo grotelės
(įrenginio pavadinimas)

Nr.( 91C-13 ) 43 KORTELĖ

Vilniaus m. (Miestas) | Šeskinės Sodų (Gatvė)

76/33-0368
(Planšeto nomenklatūra)

ŠULINIO PJŪVIAI (Matmenys duoti m)

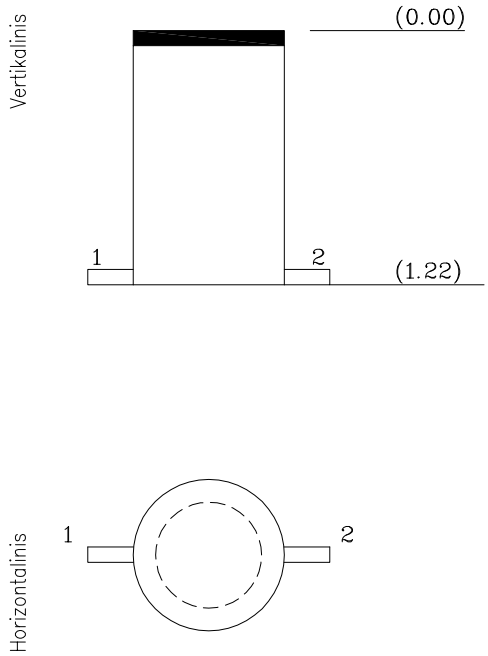


PRIRIŠIMO BRĖŽINYS

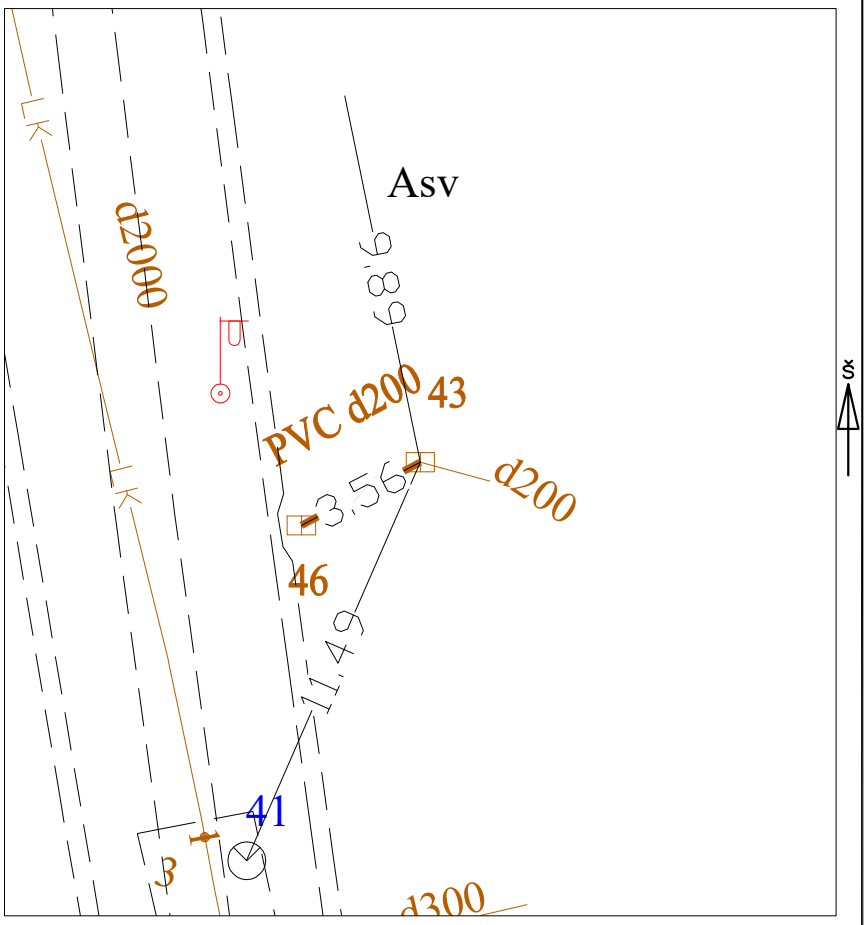


| Pavadinimas | Medžiaga | Diametras | Atstumas nuo dangčio | | Altitudės |
|---|---|---|---|---|---|
| Dangtis | Ketus | 700 | | | 139.39 |
| Žemė | | | 0.00 | | 139.39 |
| Sienos | Betonas | | | | |
| Dugnas | Betonas | 700 | | | |
| Vamzdžiai Nr. 1 | PVC | 200 | Viršus | | |
| | | | Apačia | 1.22 | 138.17 |
| Nr. 2 | PVC | 200 | Viršus | | |
| | | | Apačia | 1.22 | 138.17 |
| Nr. 3 | | | Viršus | | |
| | | | Apačia | | |
| Nr. 4 | | | Viršus | | |
| | | | Apačia | | |
| Nr. 5 | | | Viršus | | |
| | | | Apačia | | |
| Nr. 6 | | | Viršus | | |
| | | | Apačia | | |
| Nr. 7 | | | Viršus | | |
| | | | Apačia | | |
| Nr. 8 | | | Viršus | | |
| | | | Apačia | | |

Lipynės _____
(medžiaga, kiekis)

Ar yra vandens _____

Ar yra dujų _____

Pastabos X = 6065486.46; Y = 581865.98

LAS07

Objekto nr. 20/39

| | | |
|---|---|---|
| Sudarė | | A.Tumašev |
| | Parašas | Pavardė |
| Patikrino | | |
| | Parašas | Pavardė |

2020-10-21
(įrenginio tyrinėjimo data)