L (komunikacija) | šulinys (įrenginio pavadinimas) | Nr. 4a | KORTELĖ

Vilnius (miestas) | Didlaukio (gatvė) | 91–A–11 (planšeto nomenklatūra) 76/33–0269]

Šulinio pjūviai

Vertikalinis

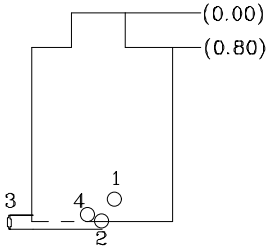

Horizontalinis

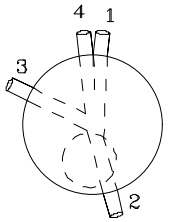

Pririšimo brėžinys

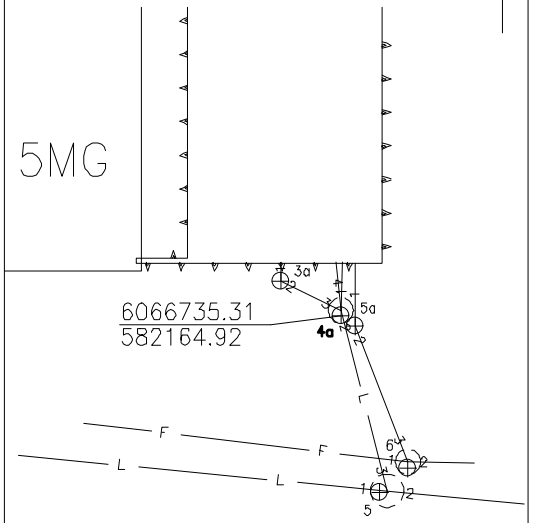

Pavadinimas		Medžiaga	Diametras, mm	Atstumas nuo dangčio, m		Altitudės
Dangtis		ketus	650			145.40
Žemė						
Sienos		g./b.				
Dugnas		bet	1500	2.04		143.36
Vamzdžiai	1	PVC	160	Viršus		
				Apačia	1.70	143.70
	2	PVC	250	Viršus		
				Apačia	2.22	143.18
	3	PVC	160	Viršus		
				Apačia	2.20	143.20
	4	PVC	110	Viršus		
				Apačia	2.04	143.36
				Viršus		
				Apačia		
				Viršus		
				Apačia		
				Viršus		
				Apačia		

Lipynės .....6..... (medžiaga, kiekis)

Ar yra vandens? .....–.....

Ar yra dujų? .....–.....

Pastabos .....

AUKŠČIŲ SISTEMA LAS07

J. Šalkausko personalinė įmonė tel.8 686 80075

Objektas:

Sudarė J.Šalkauskas (v. pavardė) (parašas)

2021 (įrenginio tyrinėjimo data)