Liet. nuot. tinkl., dren.
(Komunikacija)

Lietaus nuotekų, drenažo šulinys
(įrenginio pavadinimas)

Nr.(_____) 1y KORTELĖ

Vilnius (Miestas) | Pavilnionių g. (Gatvė) | 75/33-0234 (Planšeto nomenklatūra)

ŠULINIO PJŪVIAI (Matmenys duoti m)

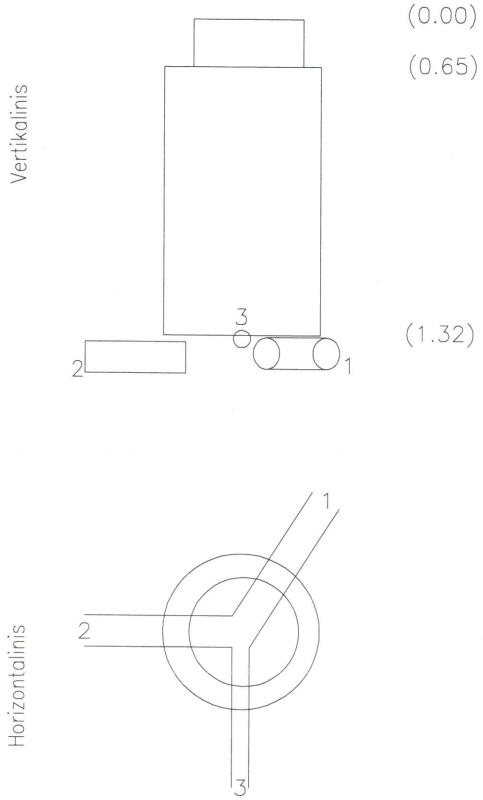

PRIRIŠIMO BRĖŽINYS

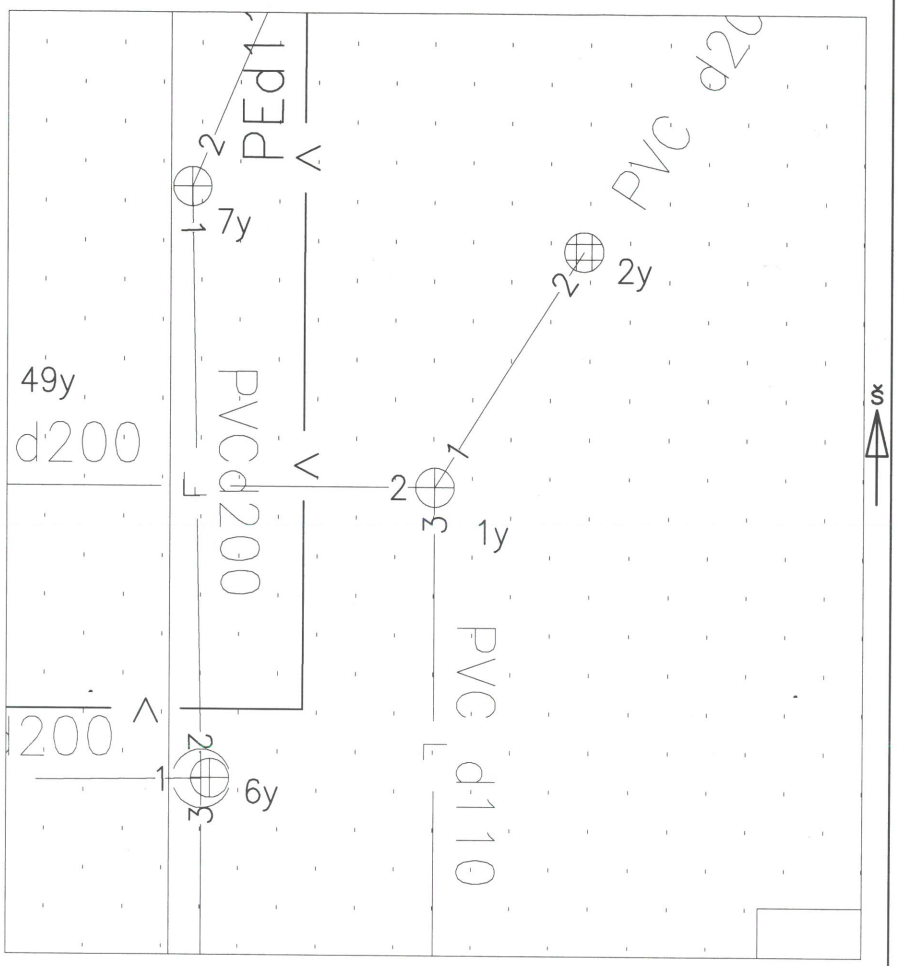

Pavadinimas	Medžiaga	Diametras	Atstumas nuo dangčio		Altitudės
Dangtis	Ketus	650			179.18
Žemė			0.00		179.18
Sienos	Betonas				
Dugnas	Betonas	1000	1.32		177.86
Vamzdžiai Nr. 1	PVC	200	Viršus		
			Apačia	1.46	177.72
Nr. 2	PVC	200	Viršus		
			Apačia	1.48	177.70
Nr. 3	PVC	110	Viršus		
			Apačia	1.37	177.81
Nr. 4			Viršus		
			Apačia		
Nr. 5			Viršus		
			Apačia		
Nr. 6			Viršus		
			Apačia		
Nr. 7			Viršus		
			Apačia		
Nr. 8			Viršus		
			Apačia		

Lipynės 3
(medžiaga, kiekis)

Ar yra vandens

Ar yra dujų

Pastabos X = 6067229.82; Y = 578417.02
LAS07

UAB "GEOMANAI"

Objekto nr.

Sudarė	Parašas	S.Einorytė Pavardė
Patikrino	Parašas	Pavardė

2020-06-10
(įrenginio tyrinėjimo data)