Liet. nuot. tinkl., dren.
(Komunikacija)

Lietaus nuotekų, drenažo šulinys
(įrenginio pavadinimas)

Nr.(L1-108) 61 KORTELĖ

Vilnius (Miestas) | Rodūnios kelias (Gatvė) | 76/30-0011, 211-A-8 (Planšeto nomenklatūra)

ŠULINIO PJŪVIAI (Matmenys duoti m)

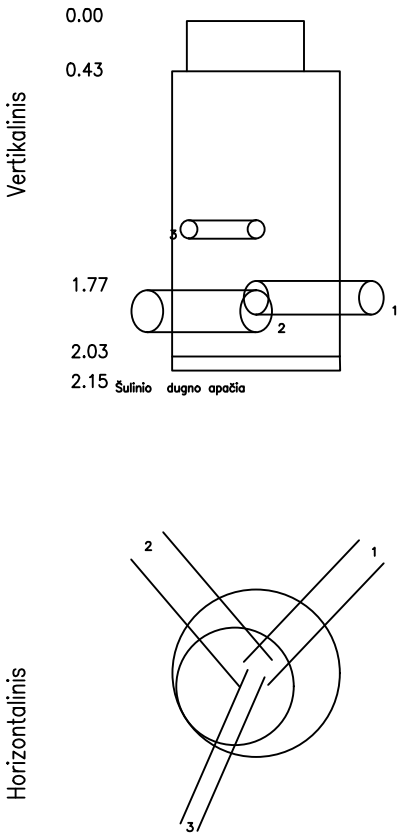

PRIRIŠIMO BRĖŽINYS

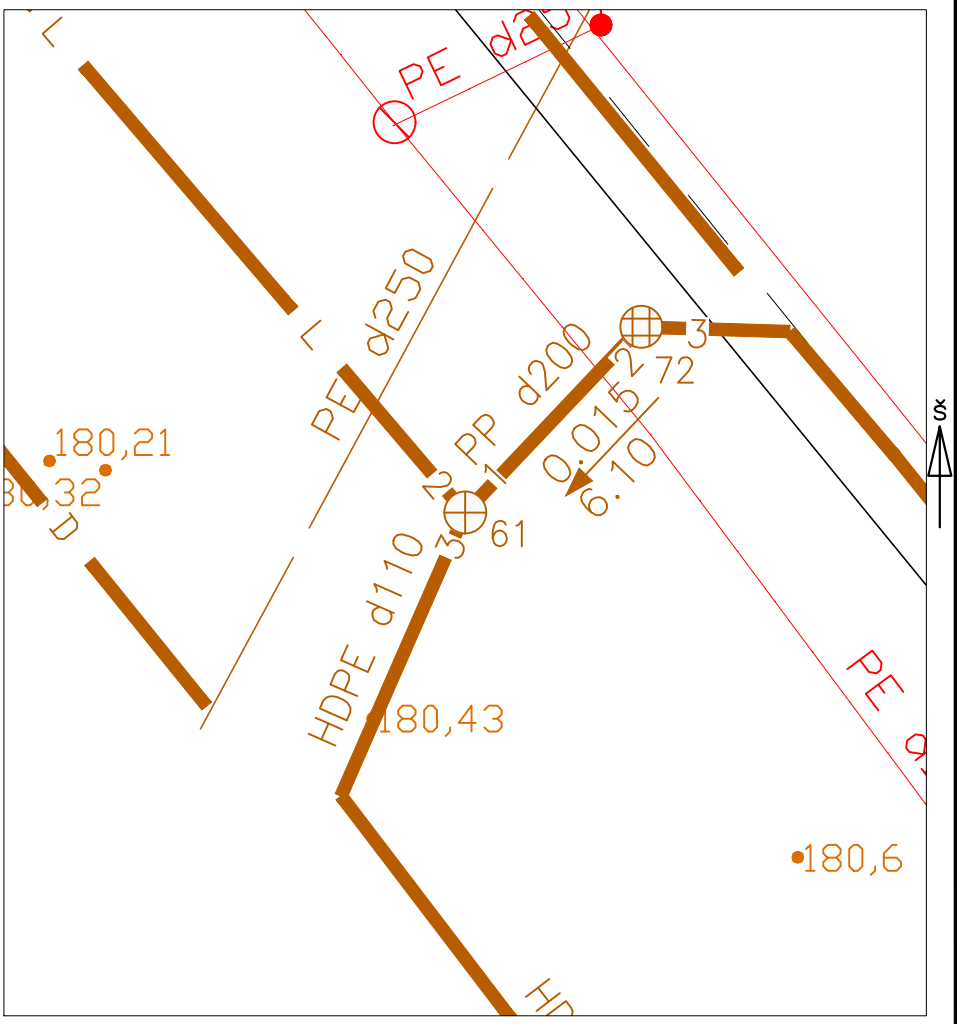

Pavadinimas	Medžiaga	Diametras	Atstumas nuo dangčio		Altitudės
Dangtis	Ketus	650			180.56
Žemė	Gruntas		0.00		180.56
Sienos	Betonas				
Dugnas	Betonas	1000	2.03		178.53
Vamzdžiai Nr. 1	PP	200	Viršus		
			Apačia	1.77	178.79
Nr. 2	PP	250	Viršus		
			Apačia	1.88	178.68
Nr. 3	HDPE	110	Viršus		
			Apačia	1.30	179.26
Nr. 4			Viršus		
			Apačia		
Nr. 5			Viršus		
			Apačia		
Nr. 6			Viršus		
			Apačia		
Nr. 7			Viršus		
			Apačia		
Nr. 8			Viršus		
			Apačia		

Lipynės 4 , metal.
(medžiaga, kiekis)

Ar yra vandens –

Ar yra dujų –

Pastabos X = 6054918.17; Y = 582506.69
LAS07a.s.

UAB "Kerista"

Objekto nr.

Sudarė		P. Augūnas
	Parašas	Pavardė
Patikrino		T. Vaičiulis
	Parašas	Pavardė

2020-08-11
(įrenginio tyrinėjimo data)