KL	šulinys	Nr. 187b	KORTELĖ
(komunikacija)	(įrenginio pavadinimas)		

Vilnius	Fermentų	207 – A – 5
(miestas)	(gatvė)	(planšeto nomenklatūra) [74/30 – 0016]

Š

Šulinio pjūviai

Vertikalinis

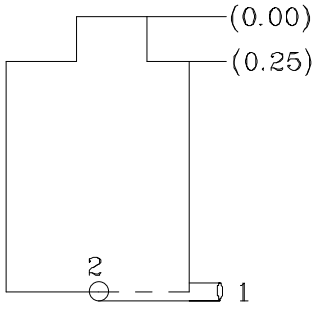

Horizontalinis

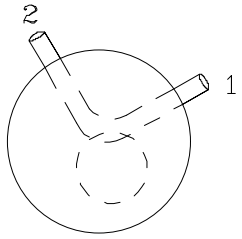

Pririšimo brėžinys

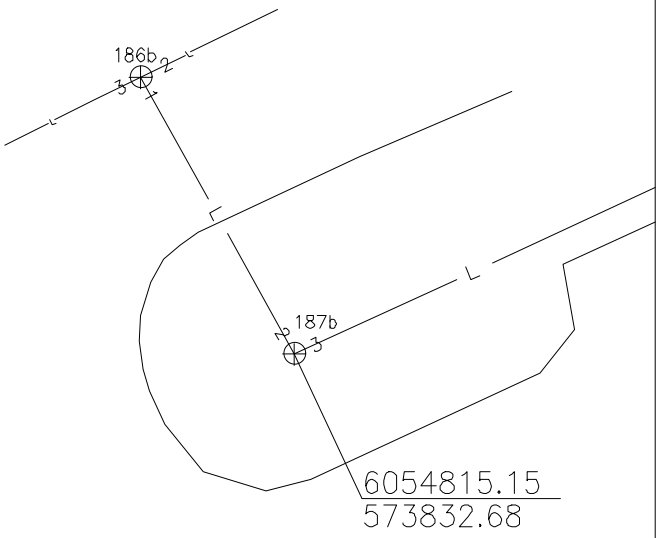

Pavadinimas		Medžiaga	Diametras, mm	Atstumas nuo dangčio, m		Altitudės
Dangtis		ketus	650			136.60
Žemė						
Sienos		g./b.				
Dugnas		bet	1000	2.08		134.52
Vamzdžiai	1	PVC	315	Viršus		
				Apačia	2.28	134.32
	2	PVC	315	Viršus		
				Apačia	2.28	134.32
				Viršus		
				Apačia		
				Viršus		
				Apačia		
				Viršus		
				Apačia		
				Viršus		
				Apačia		
				Viršus		
				Apačia		

Lipynės .....0..... (medžiaga, kiekis)

Ar yra vandens? .....–.....

Ar yra dujų? .....–.....

Pastabos .....

AUKŠČIŲ SISTEMA LAS07

J. Šalkausko personalinė įmonė tel.8 686 80075

Objektas:

Sudarė G. Lelekauskas (v. pavardė) (parašas)

Patikrino J. Šalkauskas (v. pavardė) (parašas)

2019 (įrenginio tyrinėjimo data)